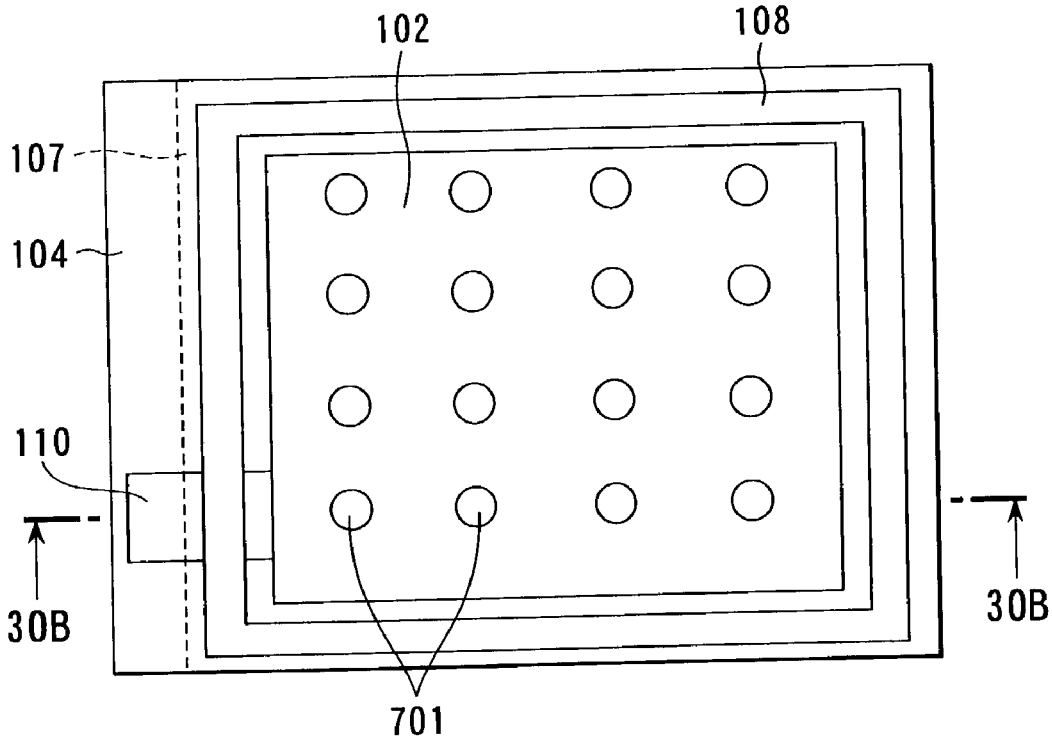

FIG. 30A

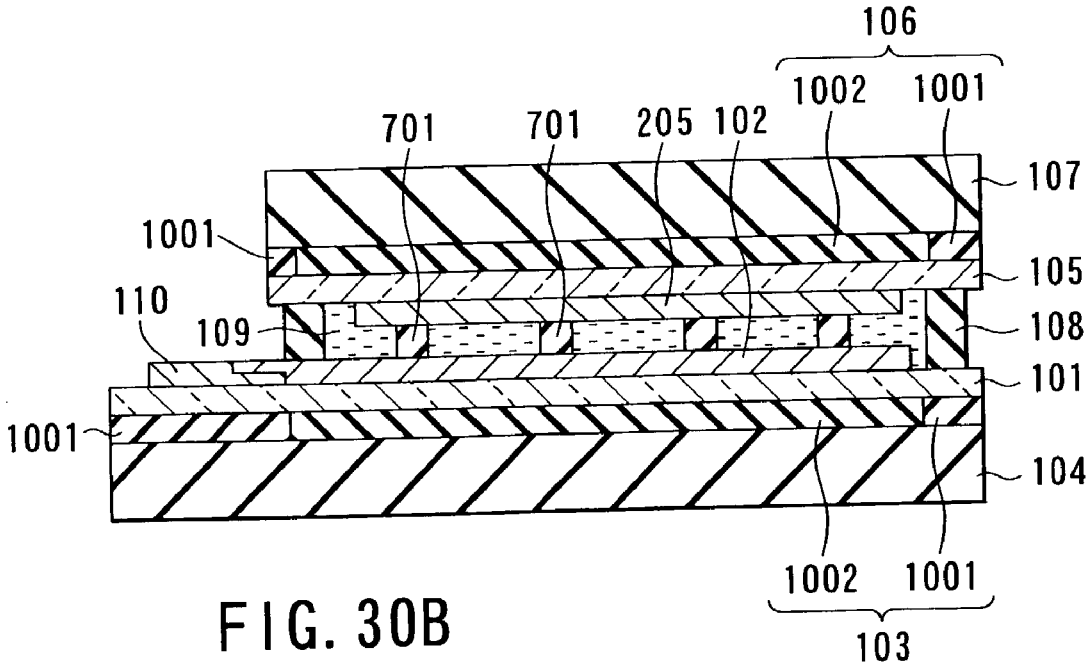

FIG. 30B