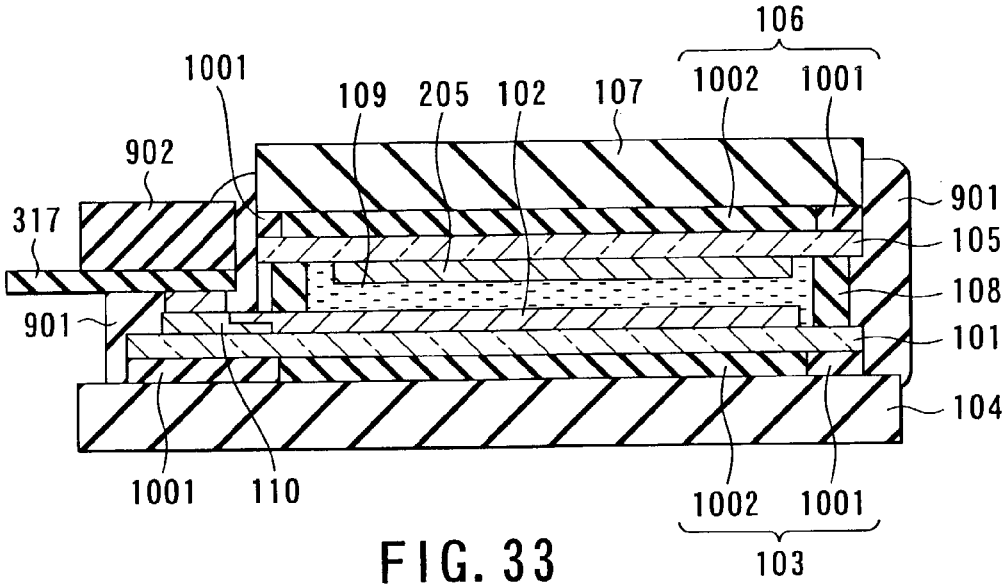

FIG. 33

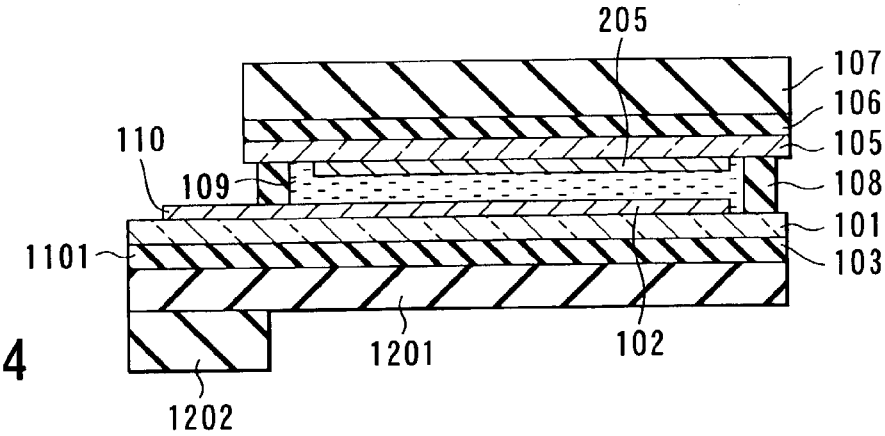

FIG. 34

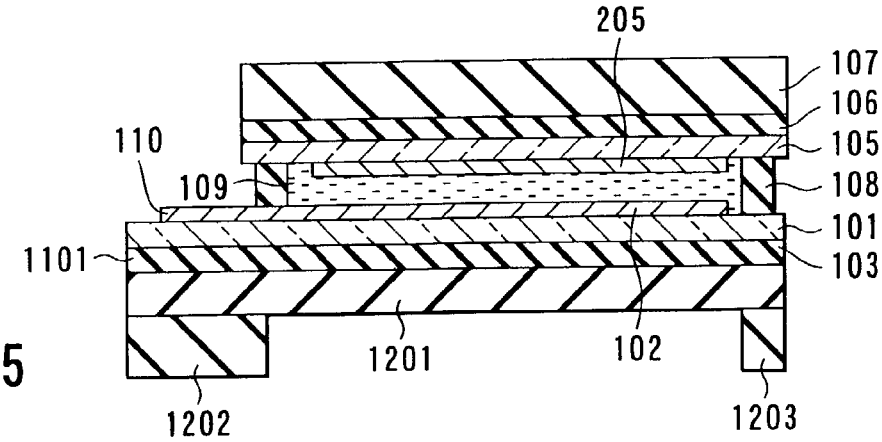

FIG. 35