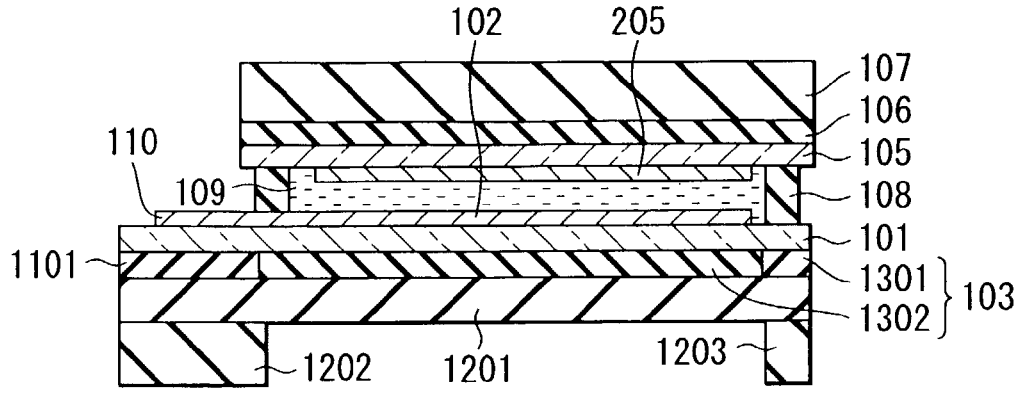

FIG. 36

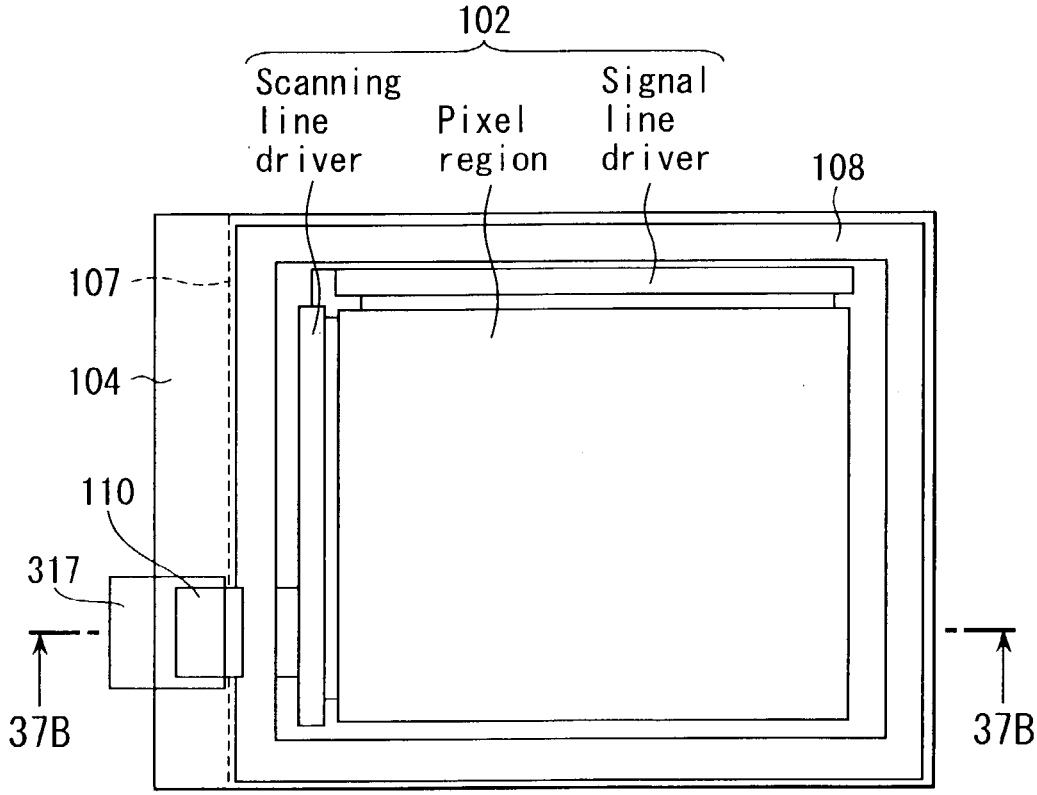

FIG. 37A