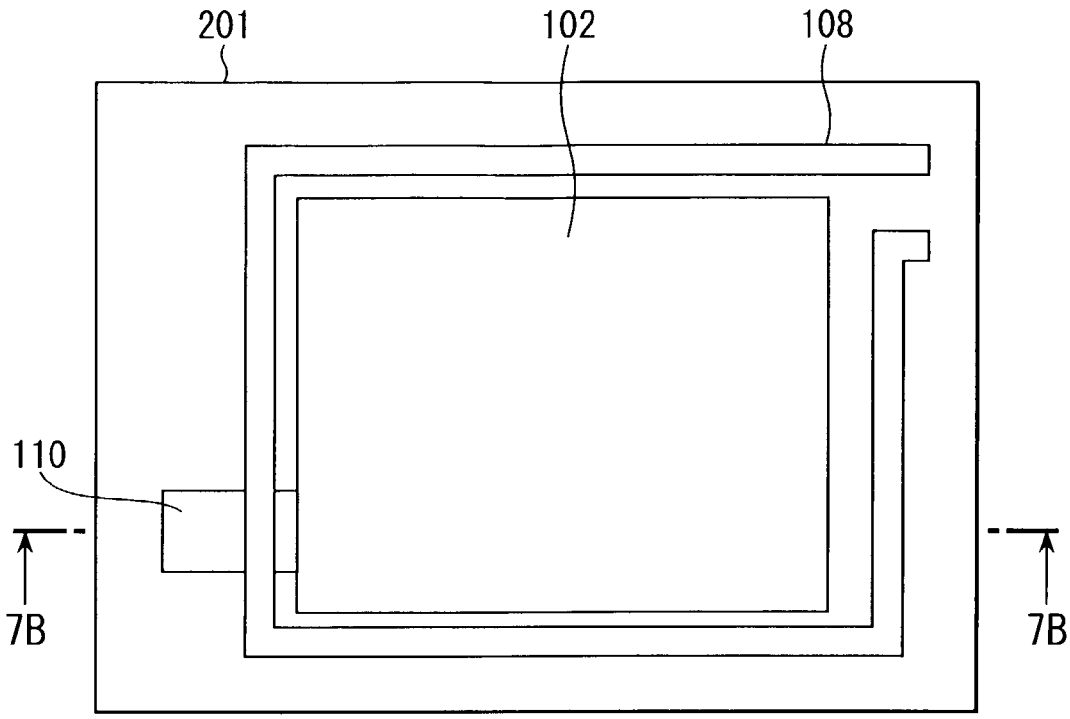
201
102
108
110
7B
7B

FIG. 7A

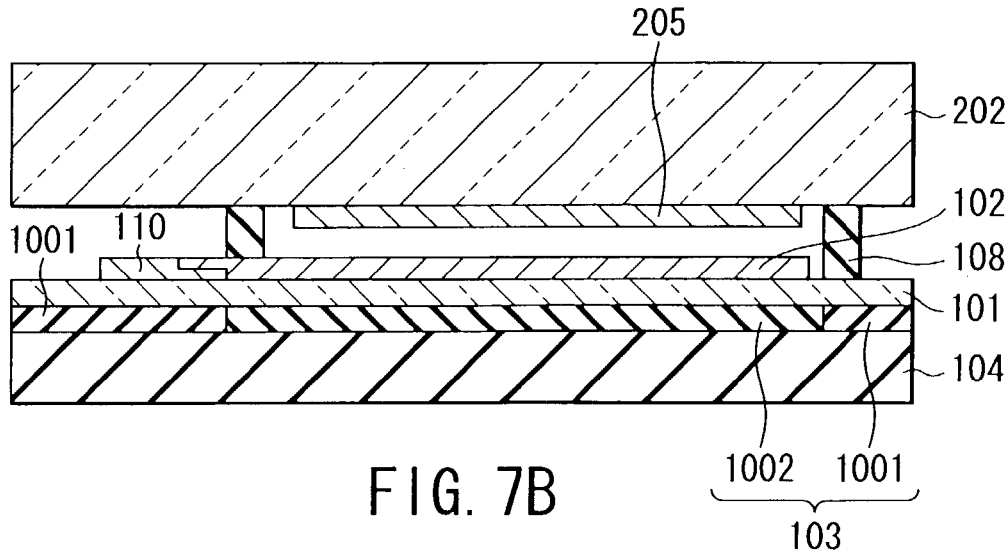
205
202
102
108
1001
110
101
104
1002
1001
103

FIG. 7B