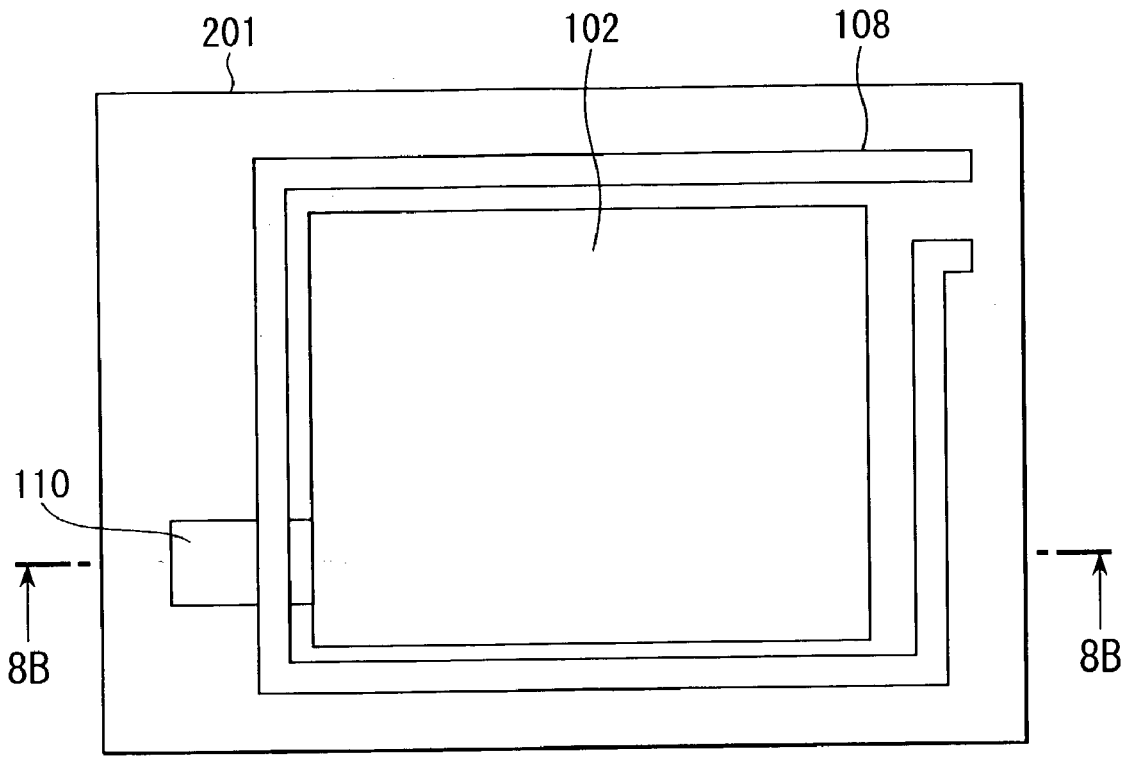
201
102
108
110
8B
8B

FIG. 8A

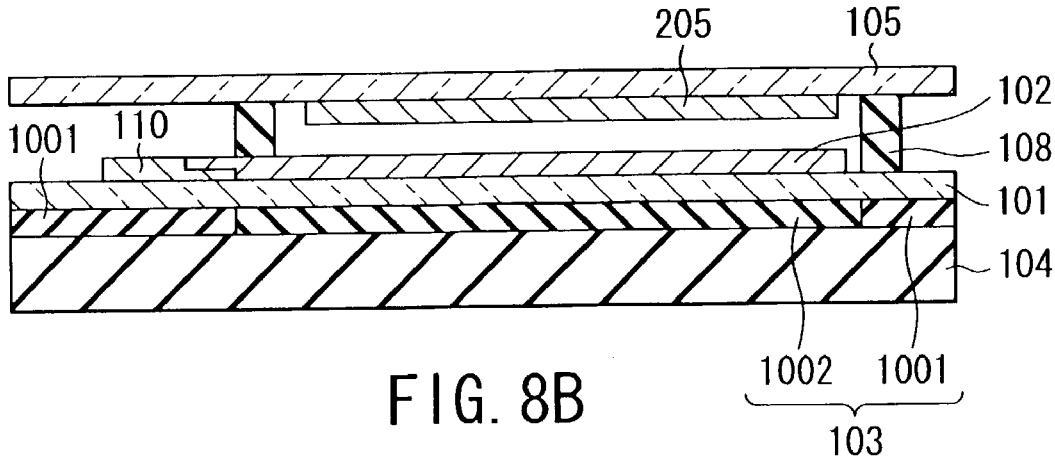
205
105
102
1001
110
108
101
104
1002
1001
103

FIG. 8B