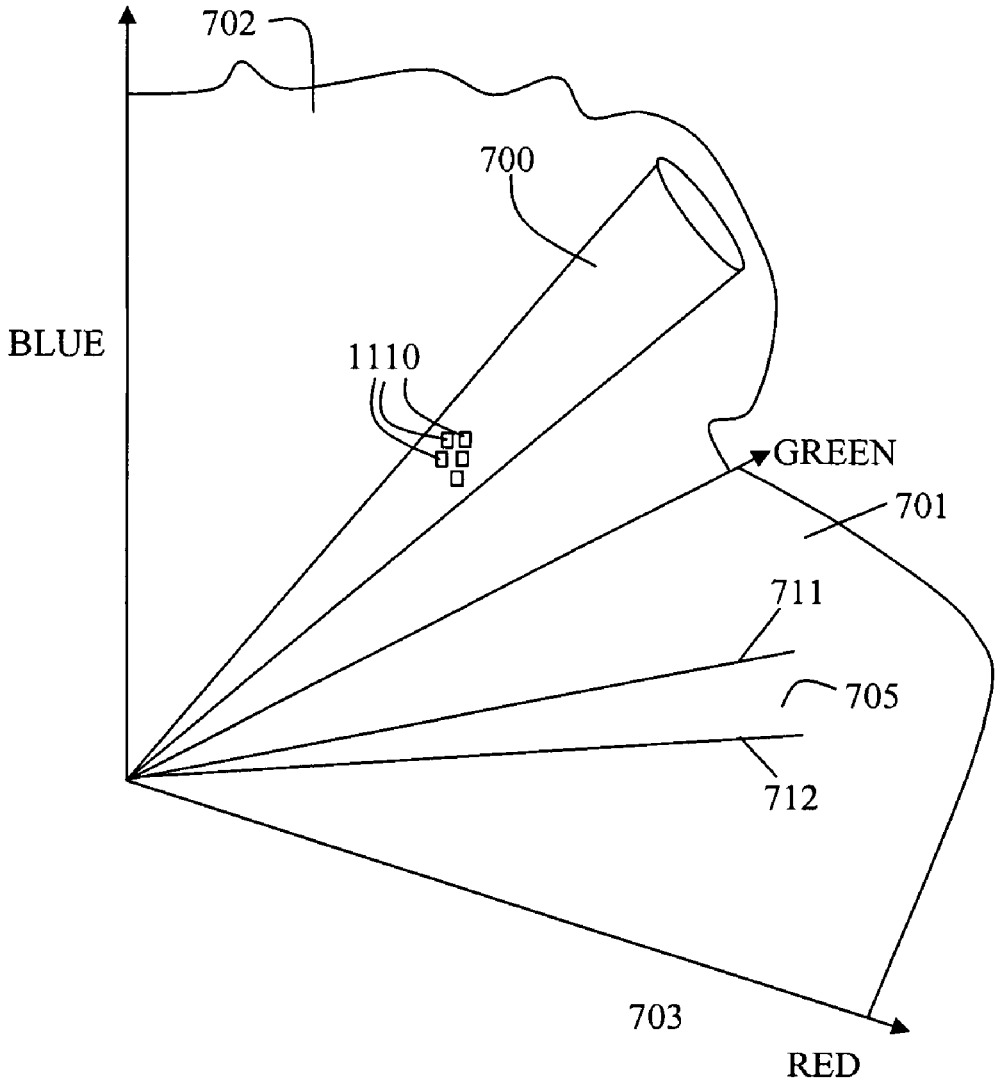Fig. 11