Fig. 10

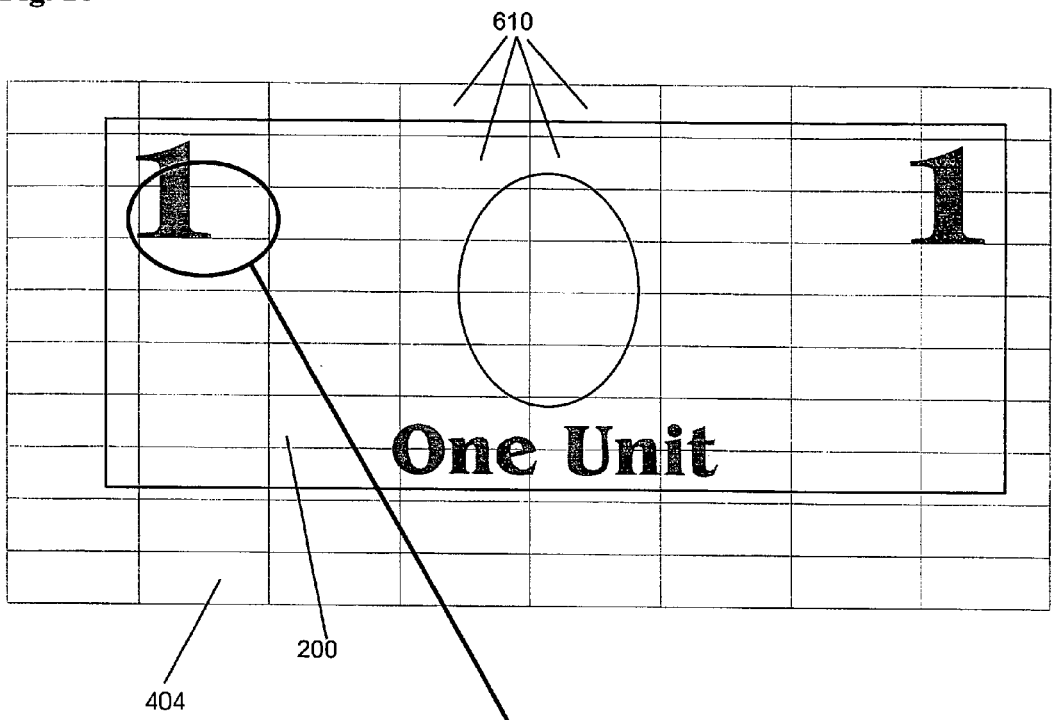
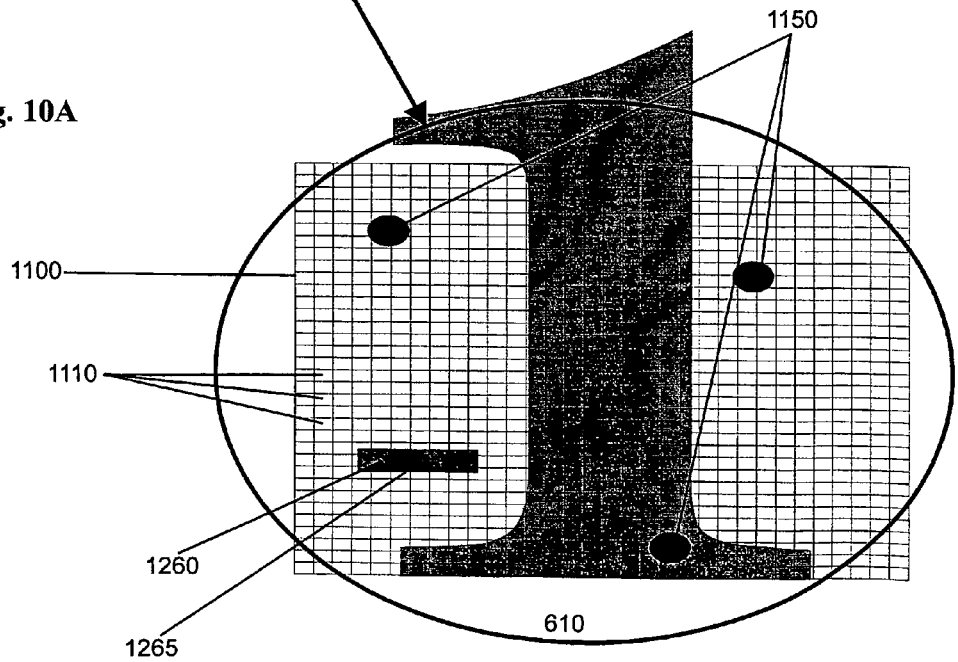
Fig. 10A