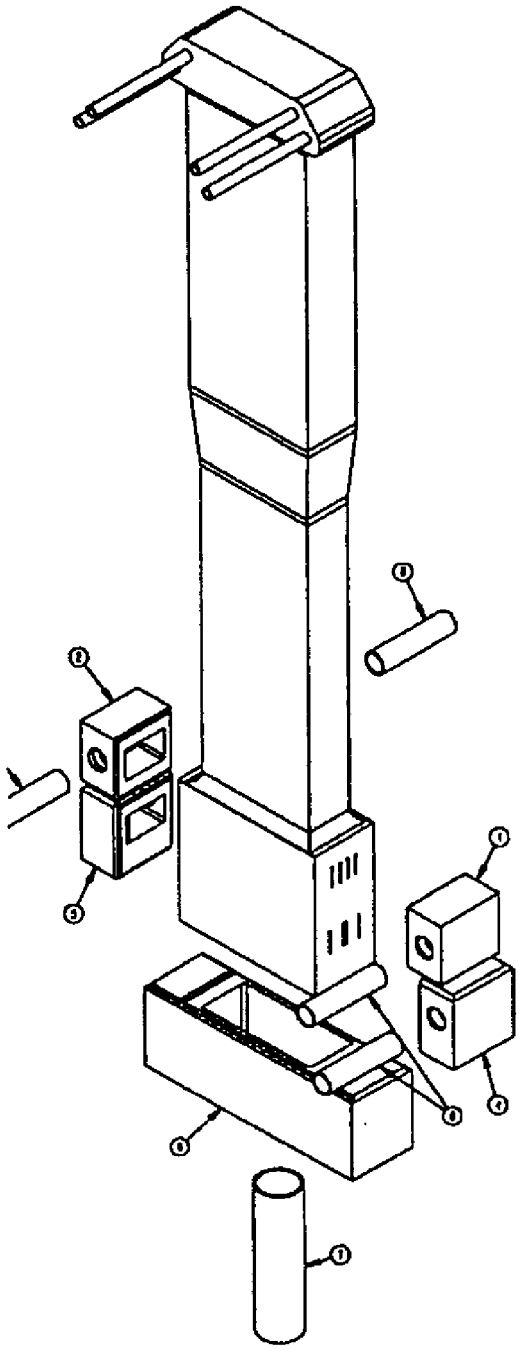

Fig. 10