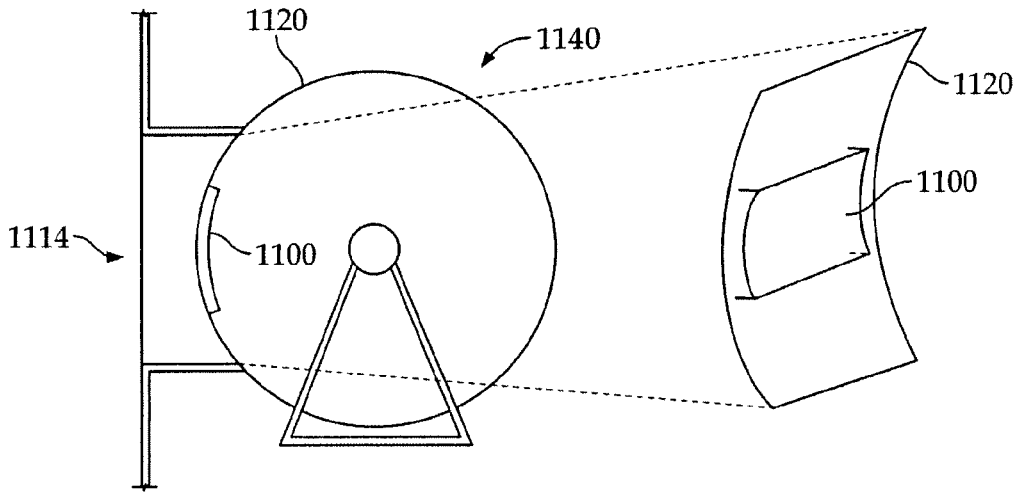

Fig.24

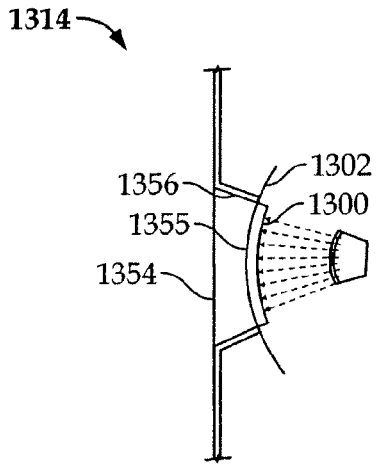

Fig.25

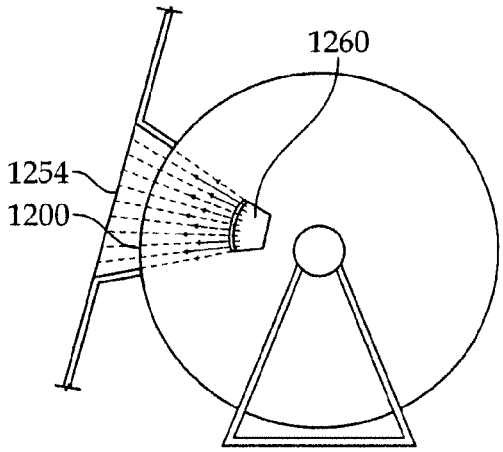

Fig.26