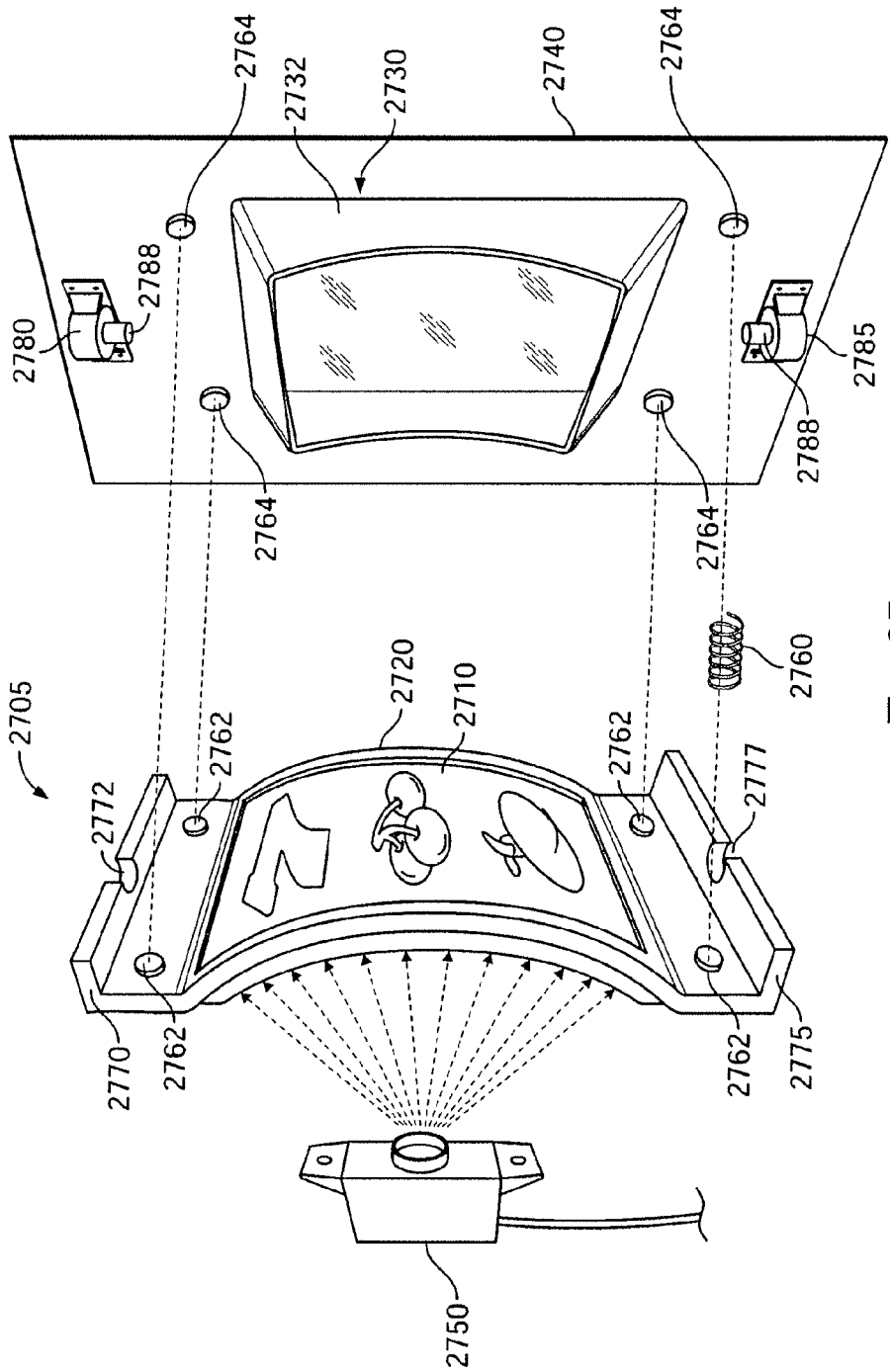
2764
2732
2730
2740
2764
2788
2780
2785
2788
2764
2764
2760
2705
2720
2710
2762
2762
2772
2777
2770
2762
2762
2775
2750

Fig.27