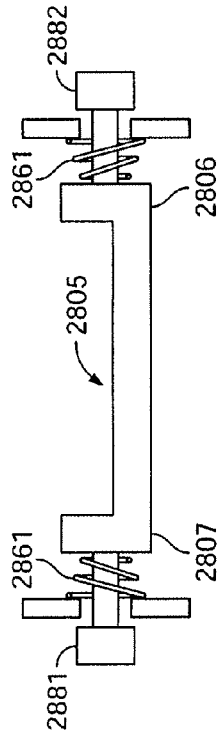

Fig.28B

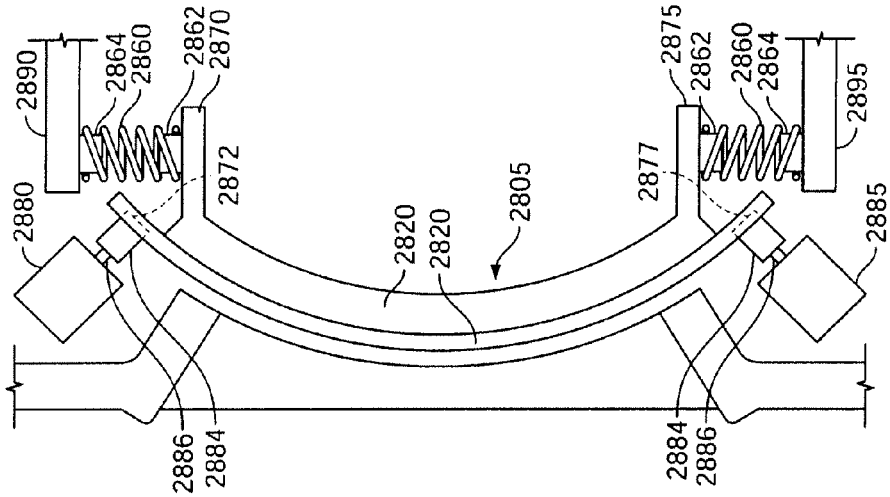

Fig.28A