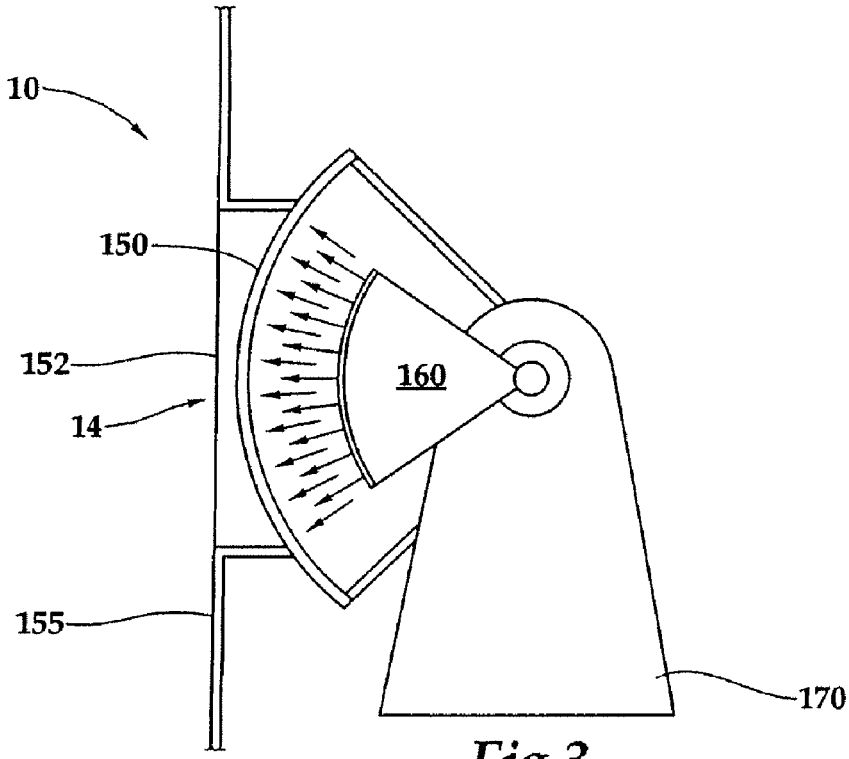

Fig.3