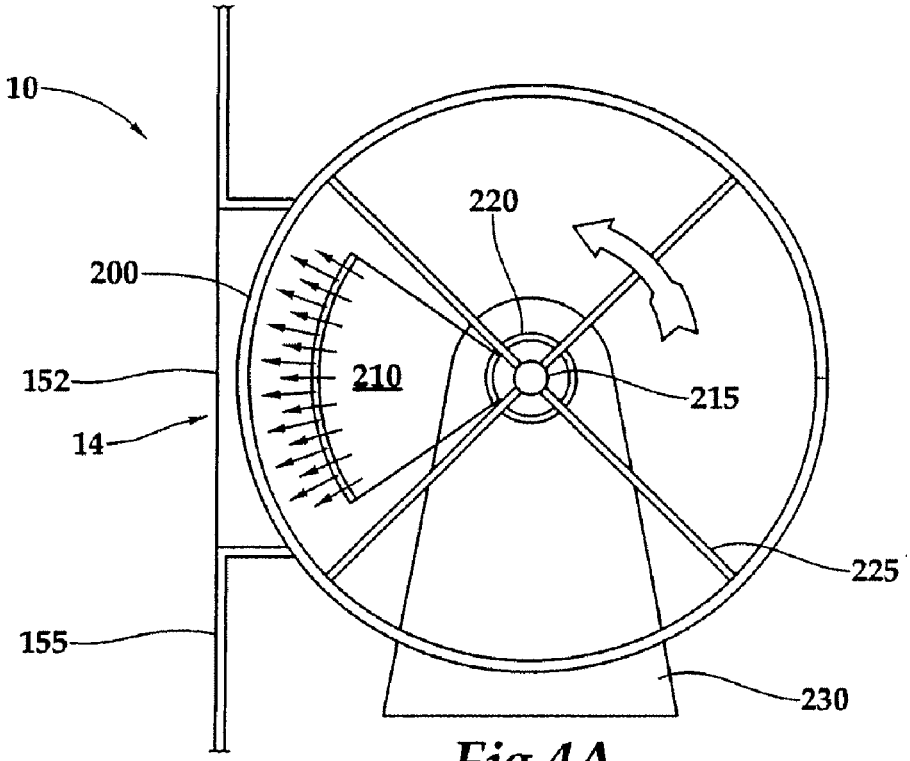

Fig.4A

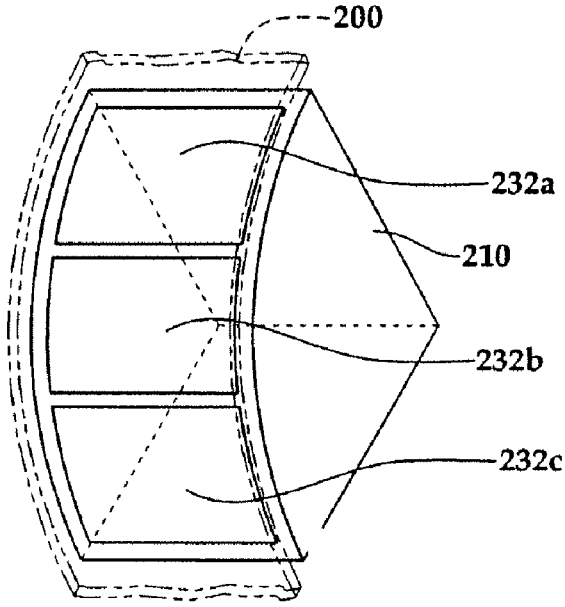

Fig.4B