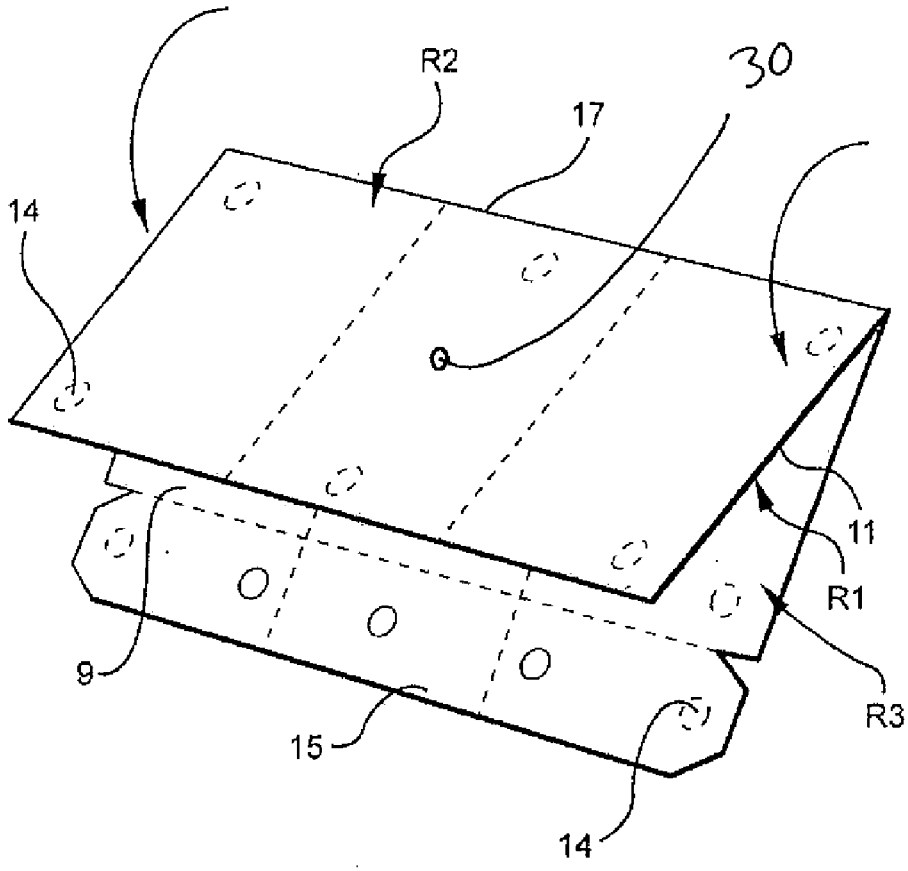FIG. 22