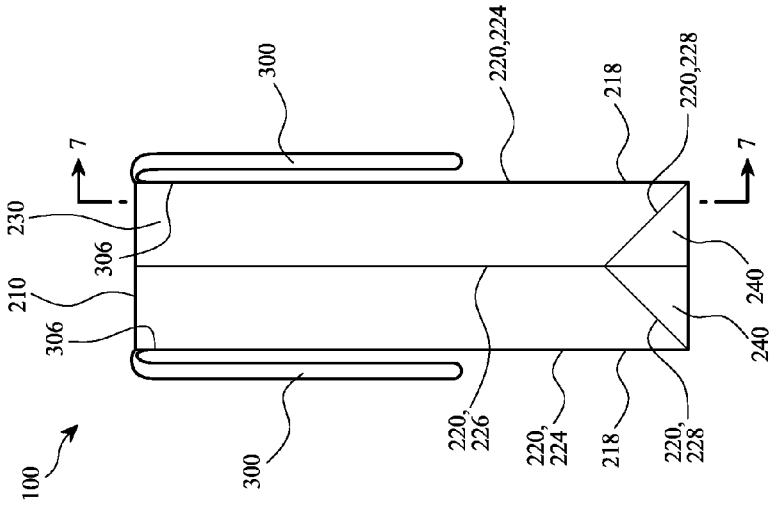
100
300
306
210
230
7
220,224
218
220,228
240
220,
226
220,
224
218
220,
228

FIG. 4

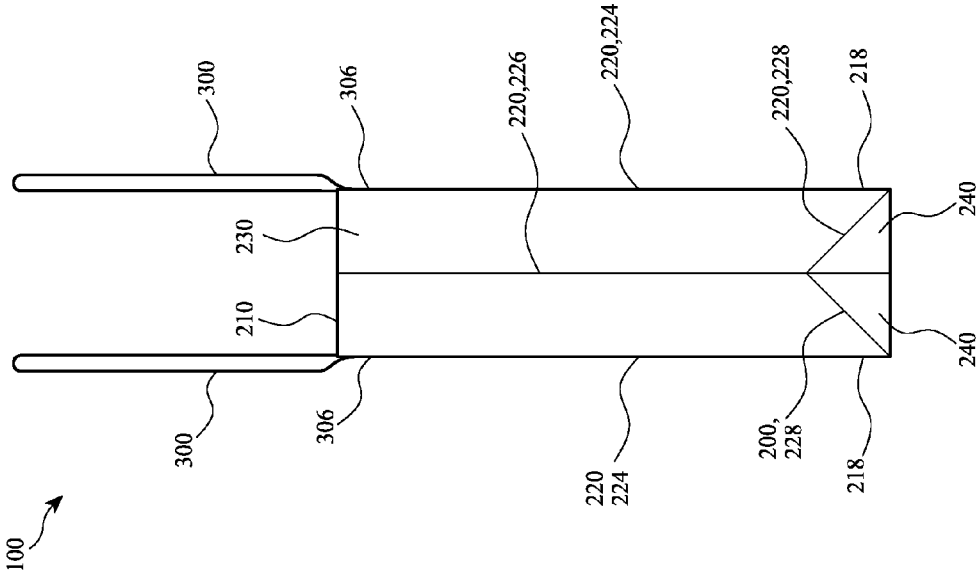
100
300
306
210
230
220,226
220,224
220,228
218
240
220
224
200,
228

FIG. 3