[FIG. 4]

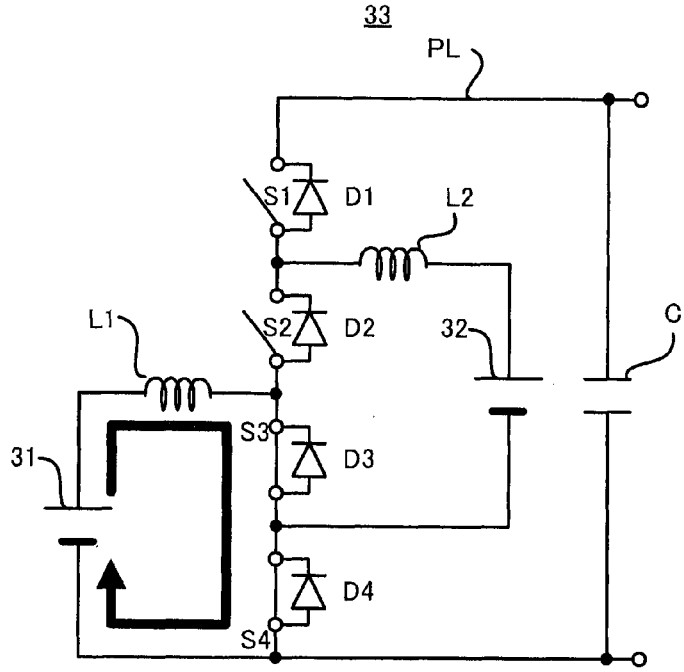
33
PL
S1
D1
L2
L1
S2
D2
32
C
31
S3
D3
D4
S4

(a)

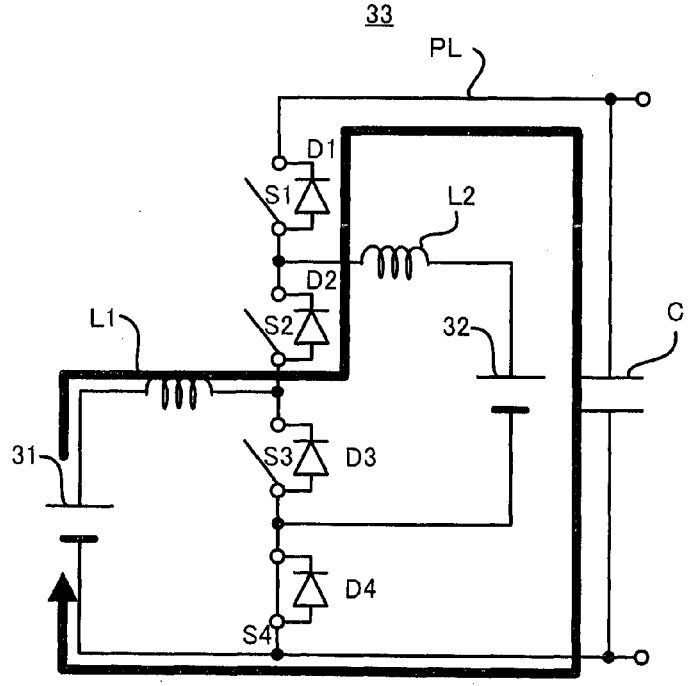
33
PL
D1
S1
L2
D2
L1
S2
32
C
31
S3
D3
D4
S4

(b)