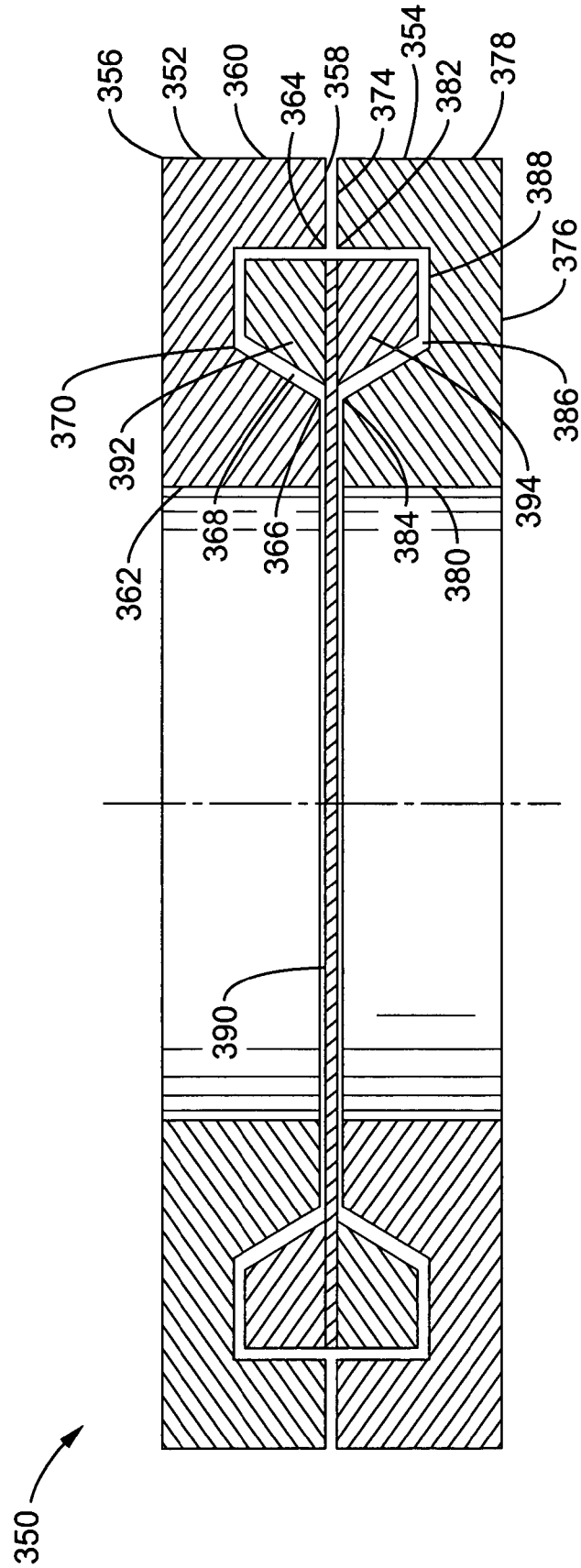
356
352
360
364
358
374
354
382
378
388
376
370
392
362
368
366
384
380
394
386
390
350

FIG. 10