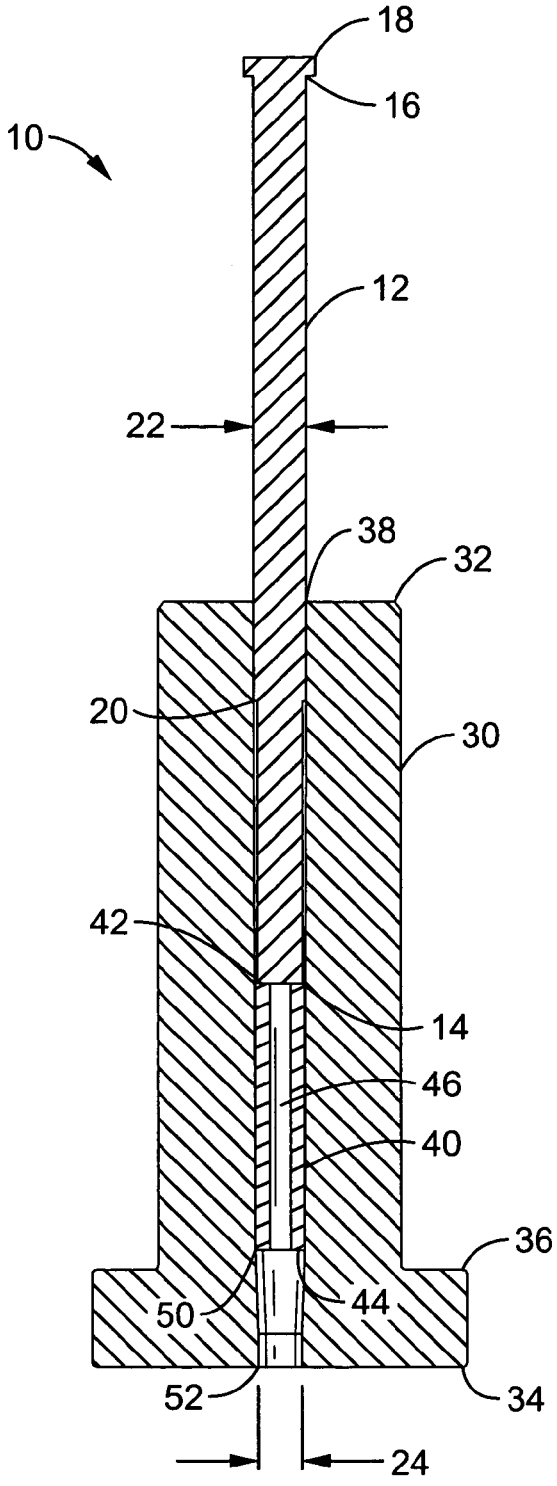
18
16
10
12
22
38
32
20
30
42
14
46
40
36
50
44
52
34
24

FIG. 2A

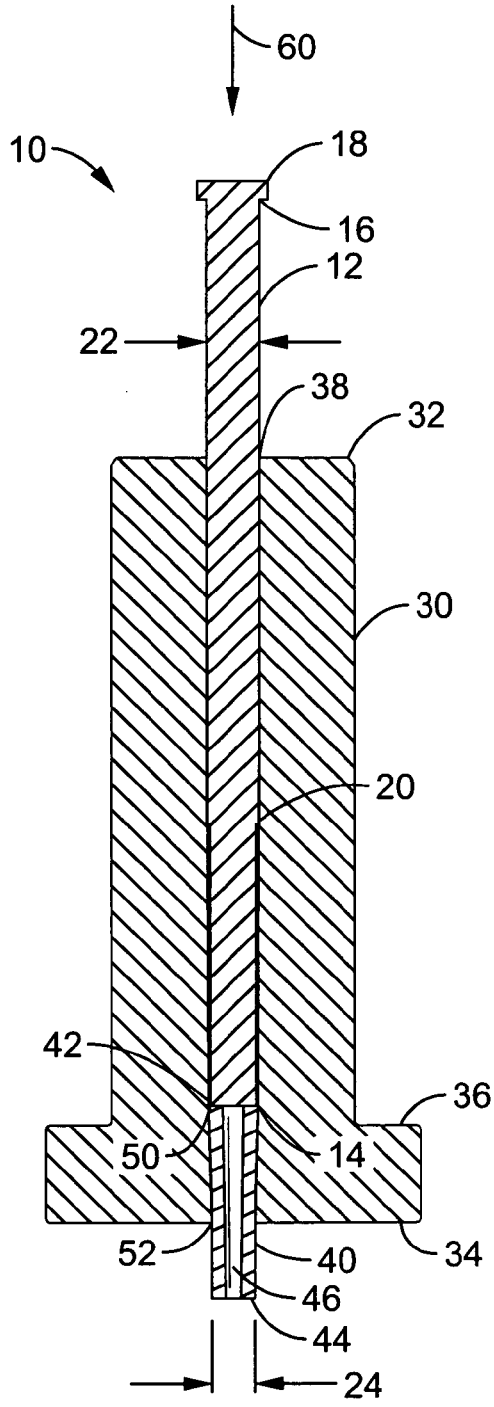
60
10
18
16
12
22
38
32
30
20
42
36
50
14
52
40
34
46
44
24

FIG. 2B