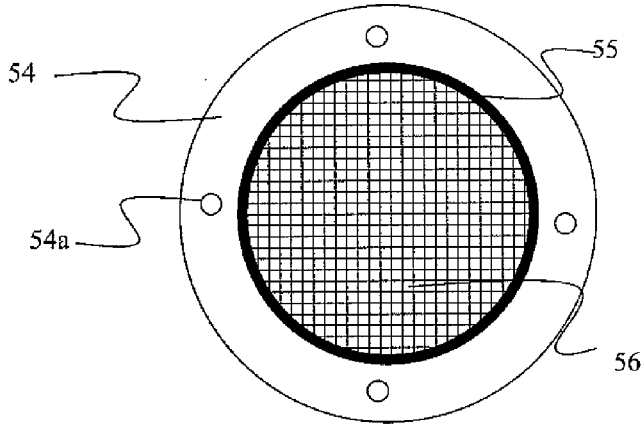

Fig. 4A

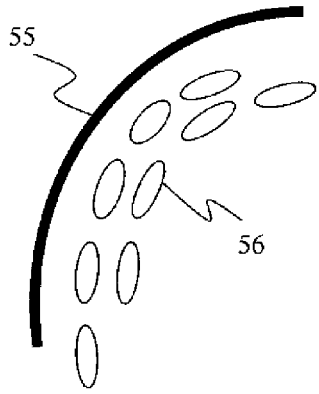

Fig. 4B

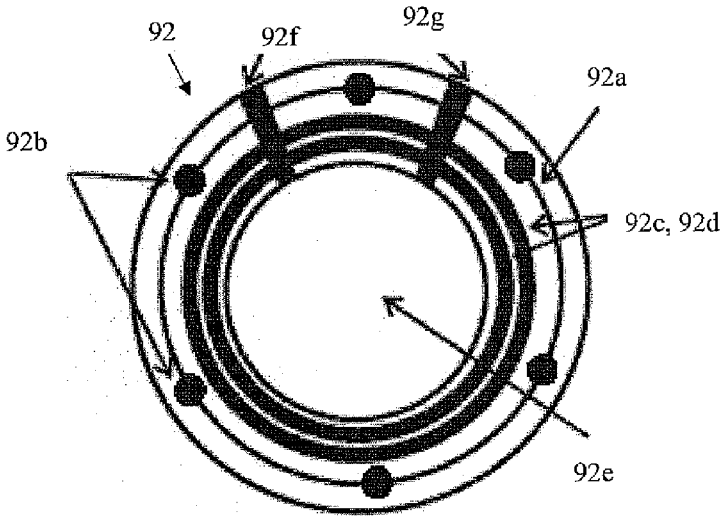

Fig. 7A

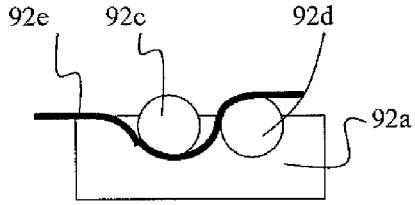

Fig. 7B