FIG . 7a

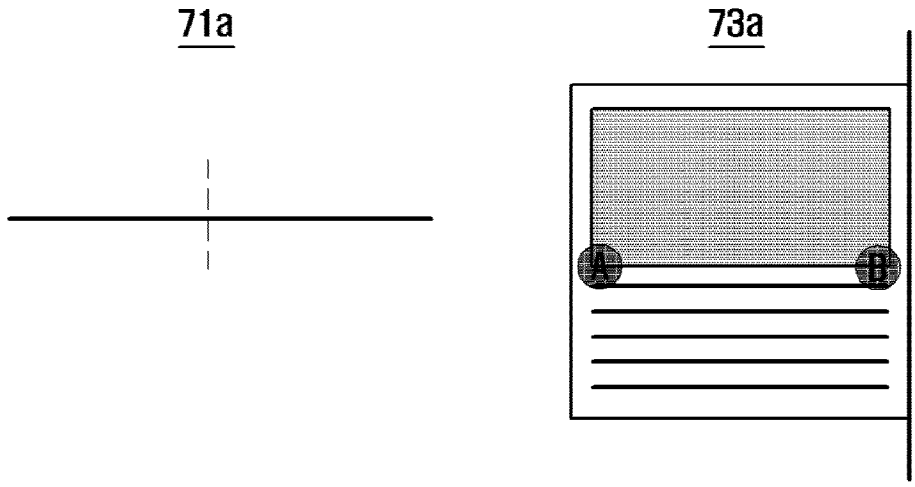
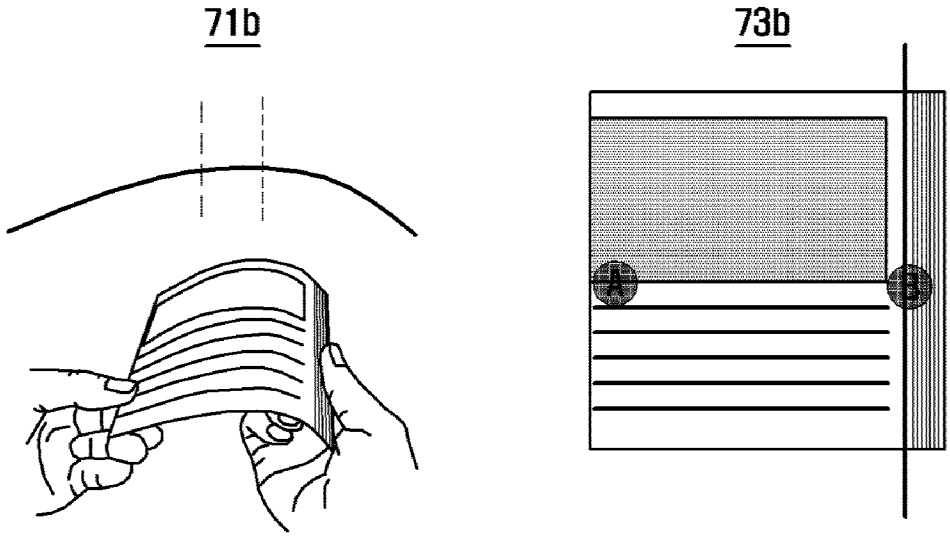
FIG . 7b