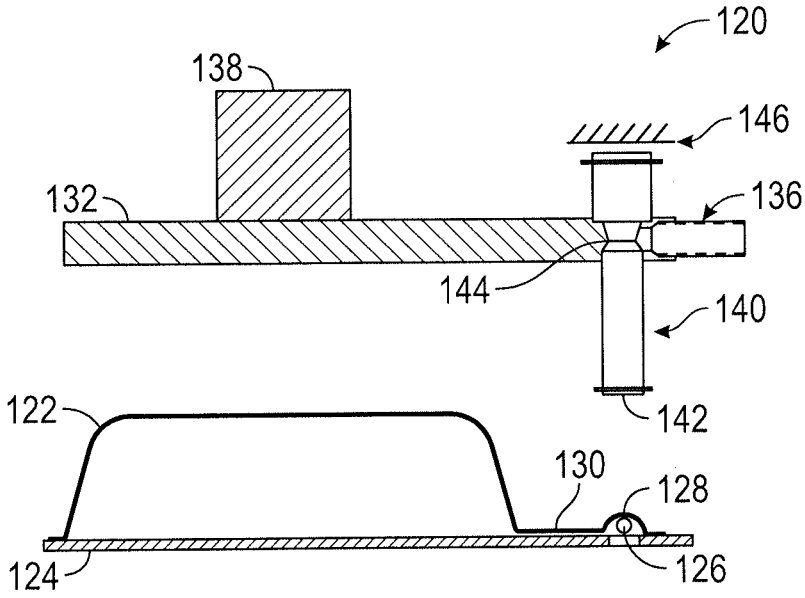
120
138
146
132
136
144
140
142
122
130
128
124
126

FIG. 9A

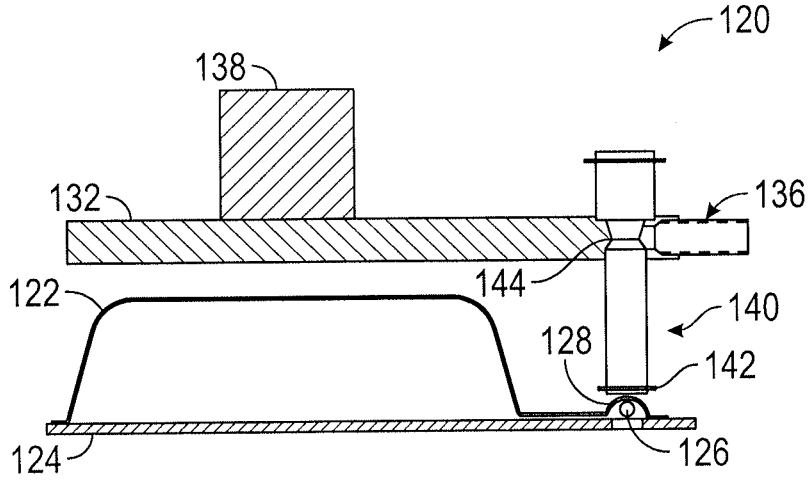
120
138
132
136
144
122
140
128
142
124
126

FIG. 9B