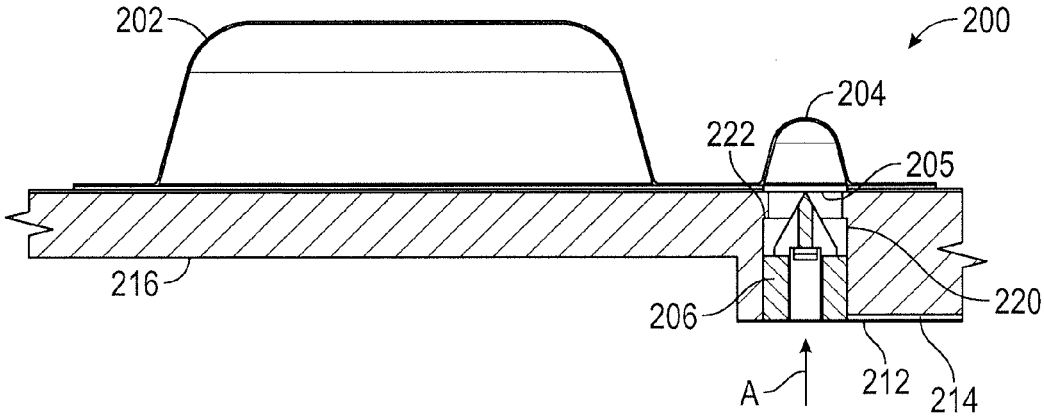

FIG. 15A

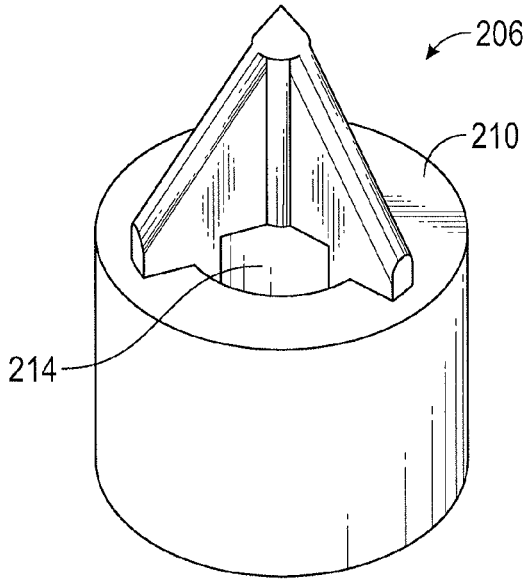

FIG. 15B