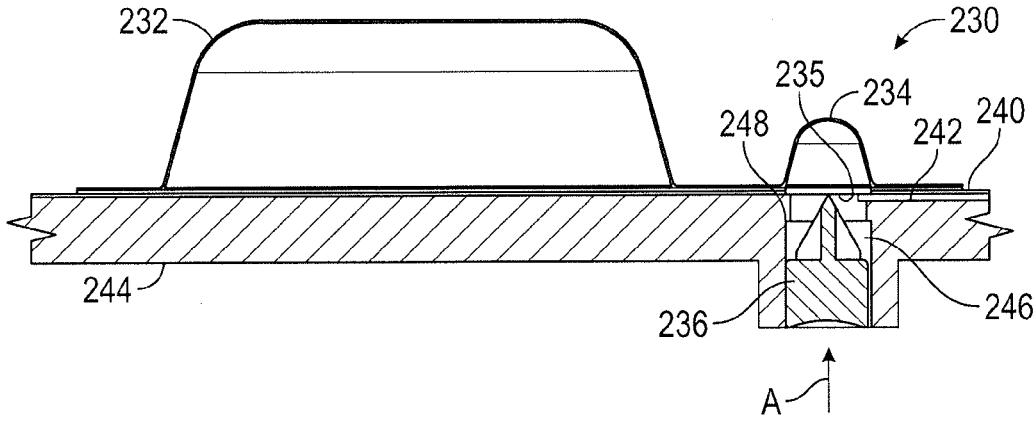

FIG. 16A

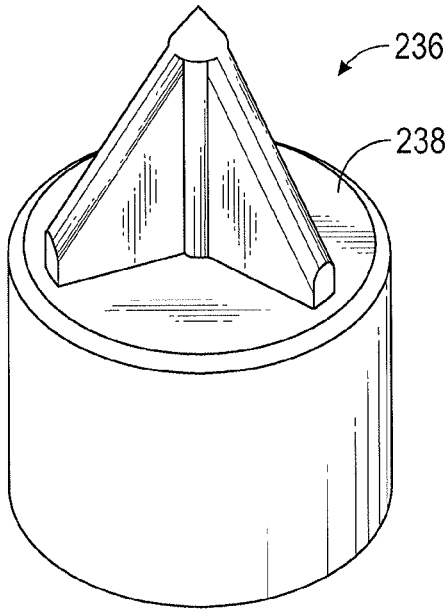

FIG. 16B