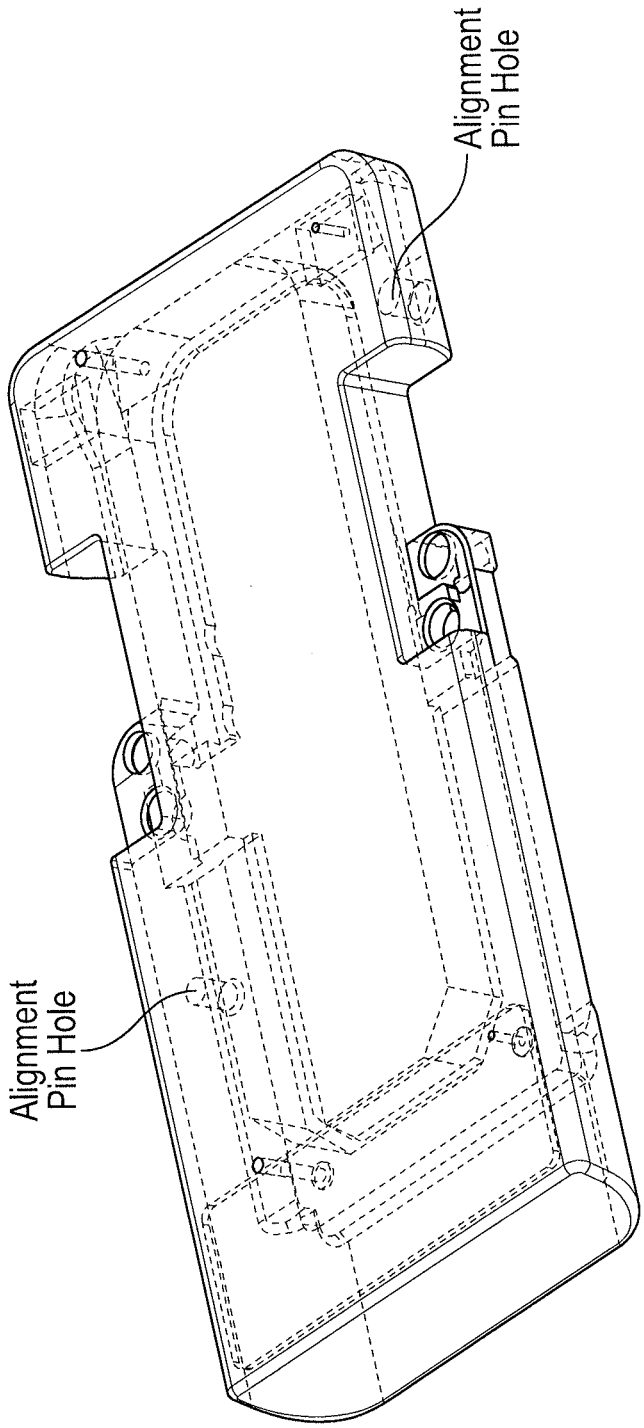

FIG. 32B