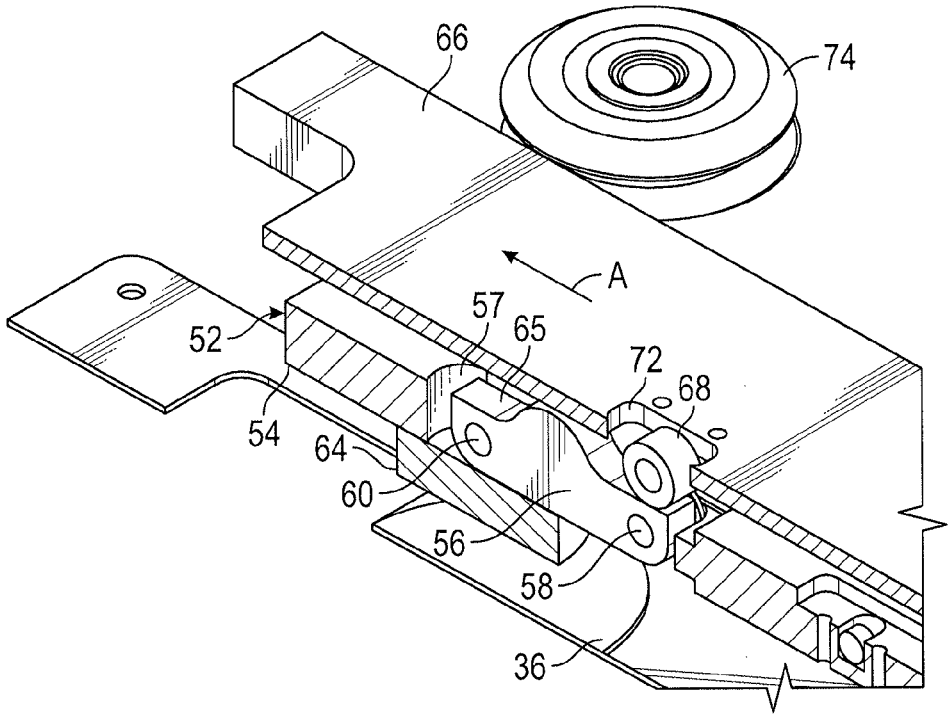
66
74
A
52
57
65
72
68
54
64
60
56
58
36

FIG. 3A

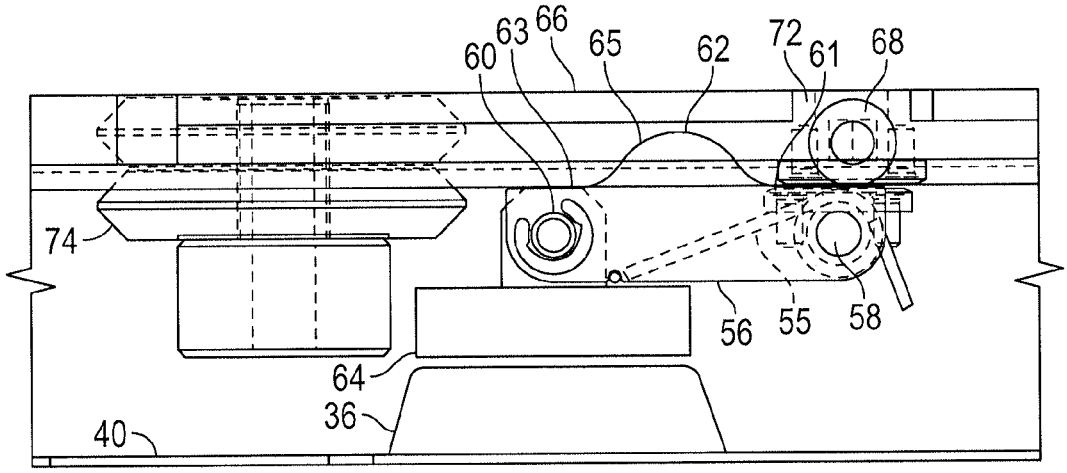
60
63
66
65
62
72
61
68
74
56
55
58
64
36
40

FIG. 3B