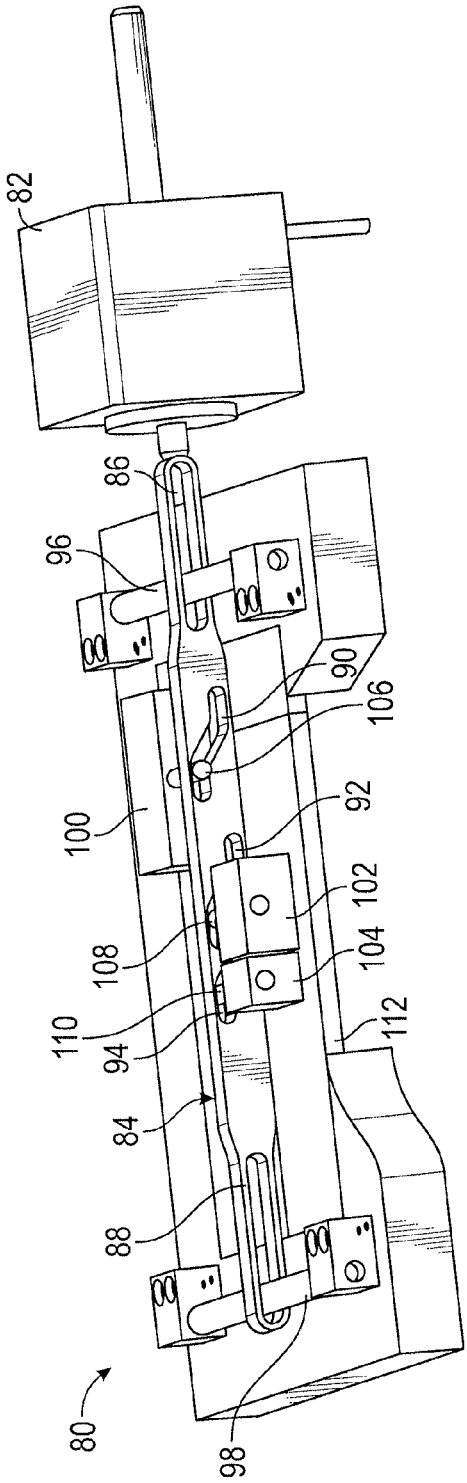
82
86
96
90
106
100
92
102
108
104
110
94
112
84
88
80
98

FIG. 7A

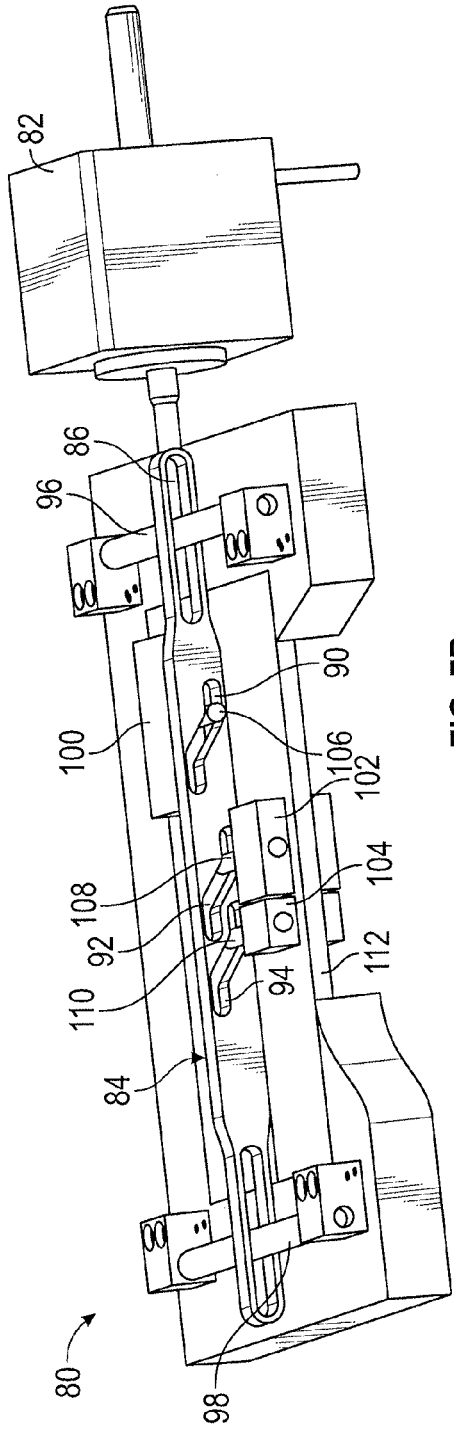
82
86
96
90
100
106
102
108
104
92
112
110
94
84
80
98

FIG. 7B