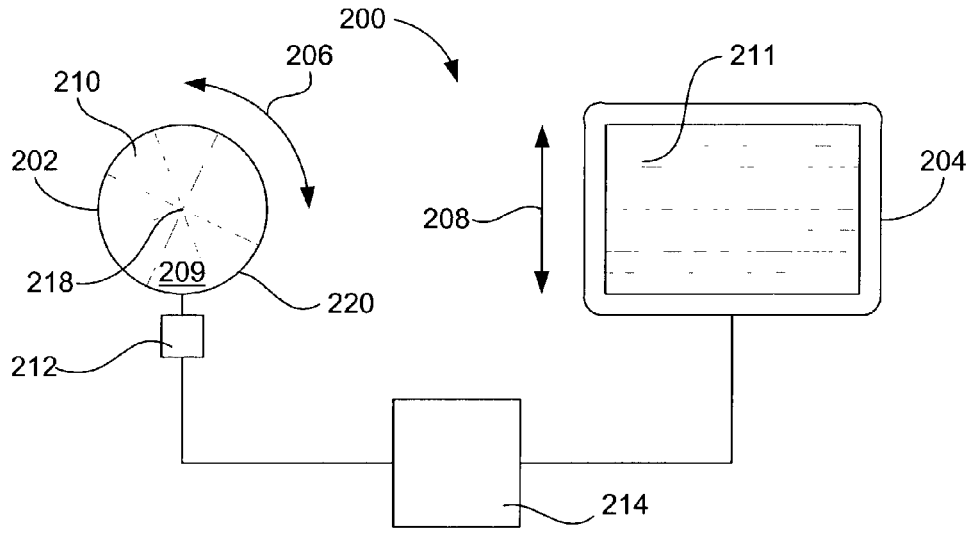

FIG. 4

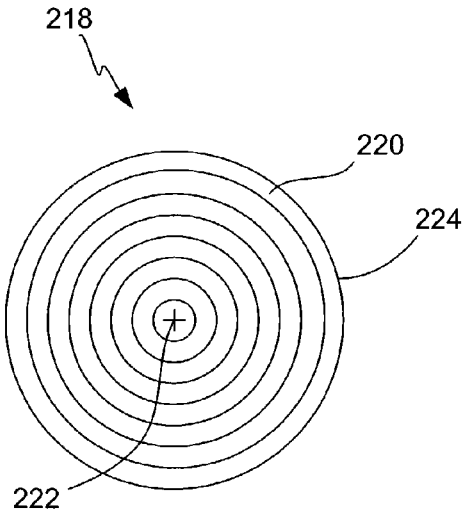

FIG. 5

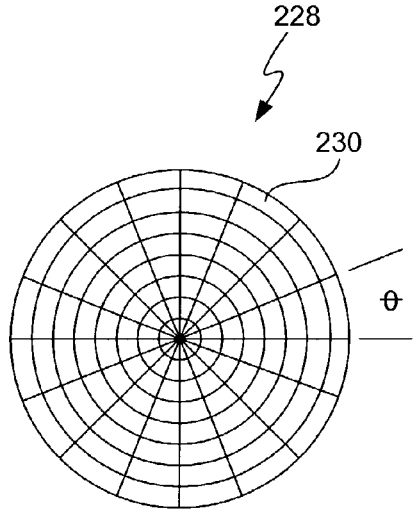

FIG. 6

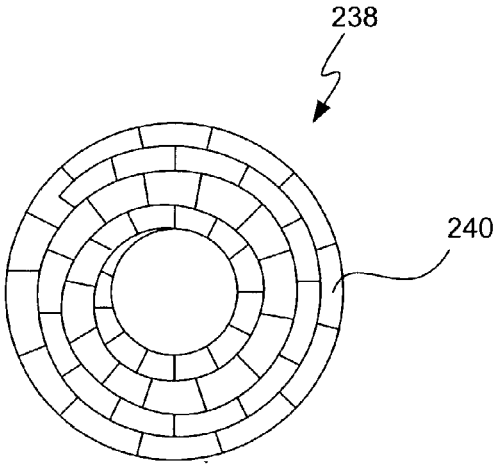

FIG. 7

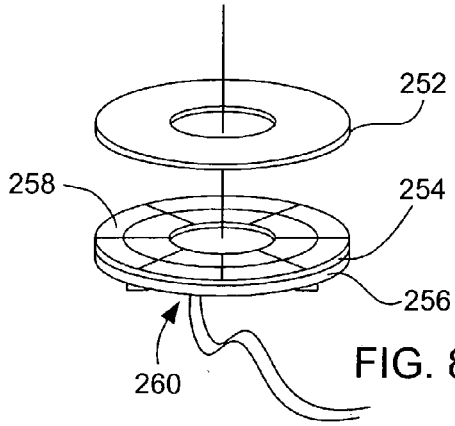

FIG. 8