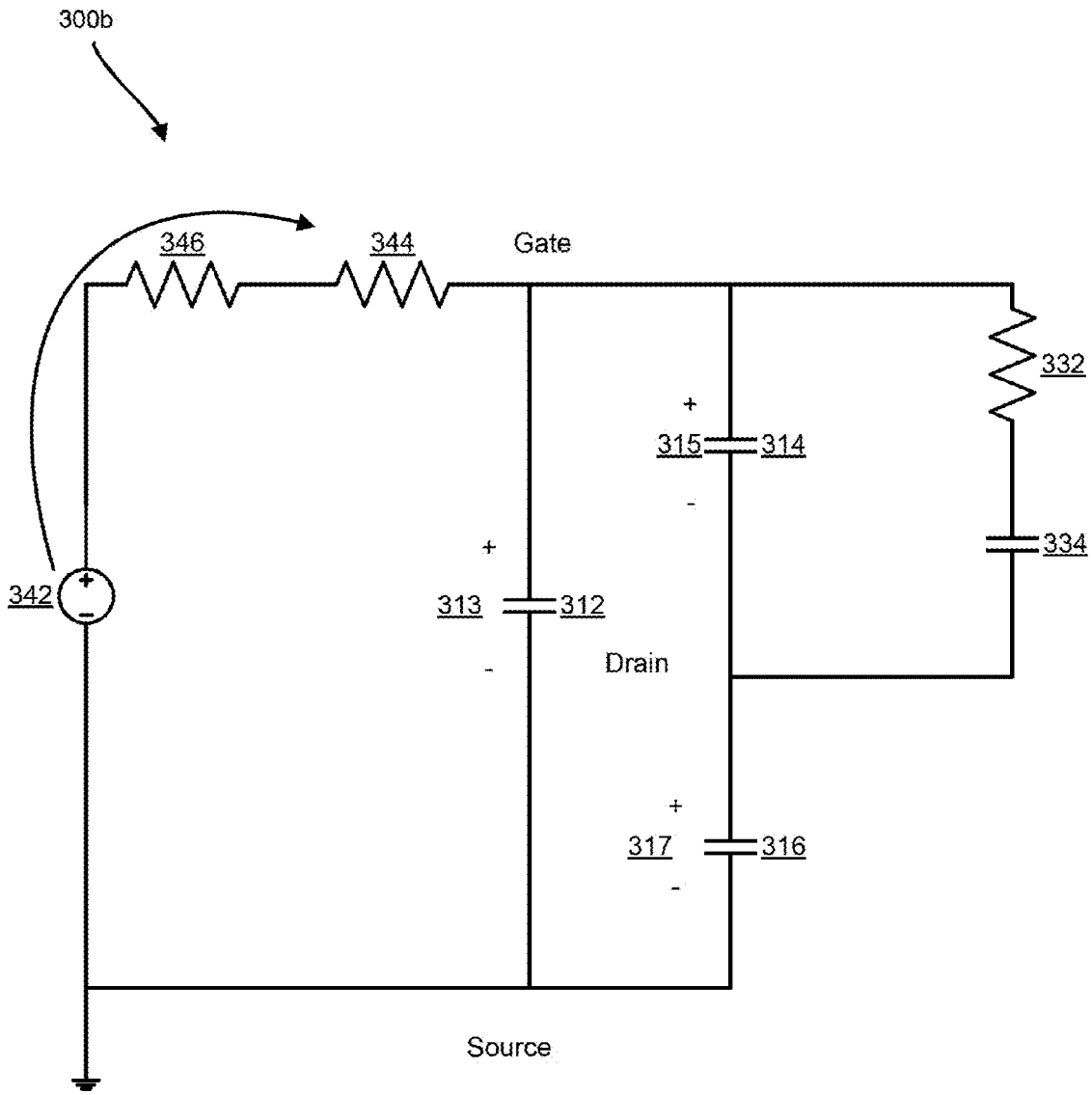
300b
346
344
Gate
332
+
315
314
-
334
+
342
313
312
-
Drain
+
317
316
-
Source

FIG. 3b