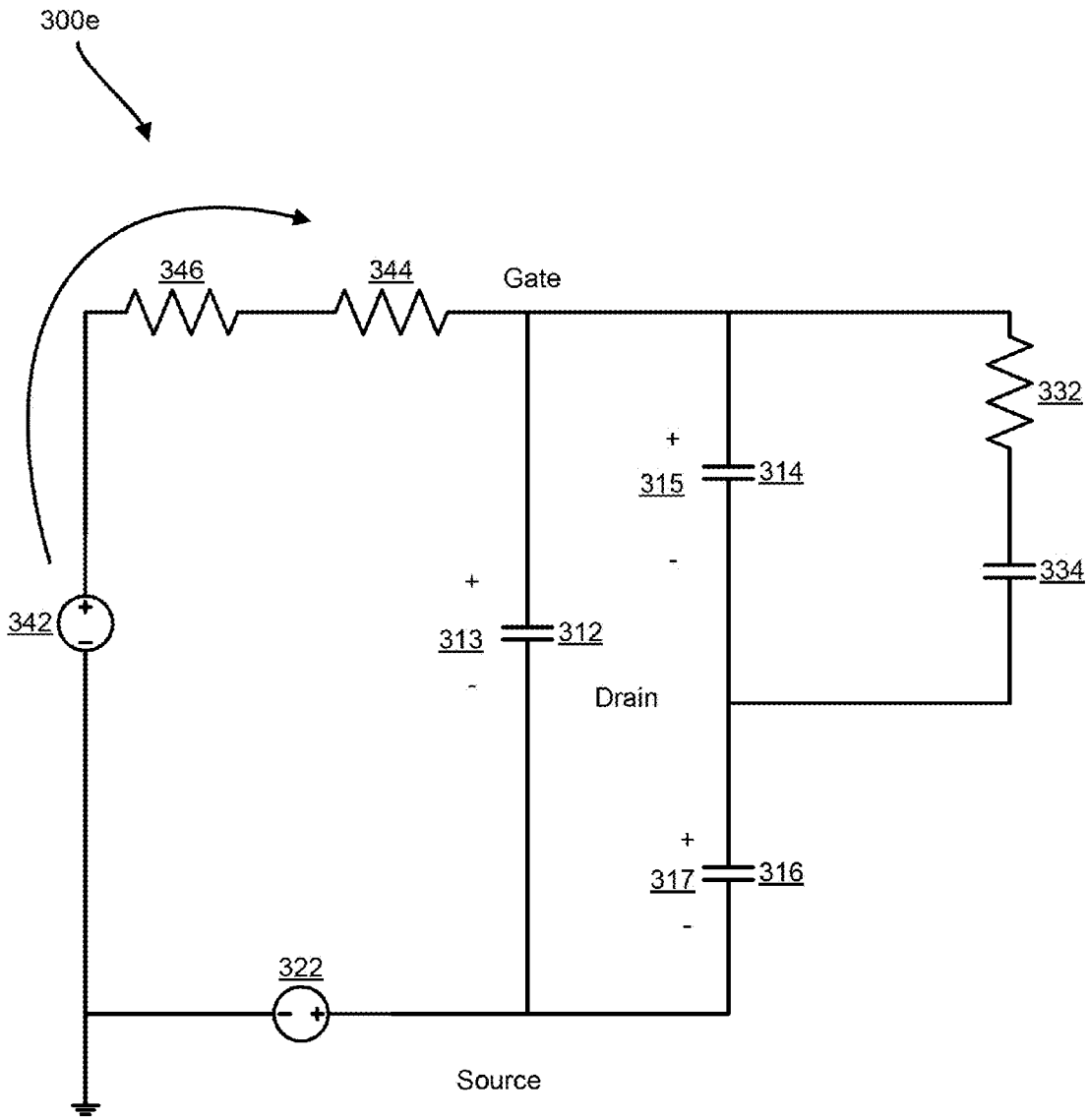
300e
346
344
Gate
332
+
315
314
-
334
342
+
313
312
-
Drain
+
317
316
-
322
Source

FIG. 3e