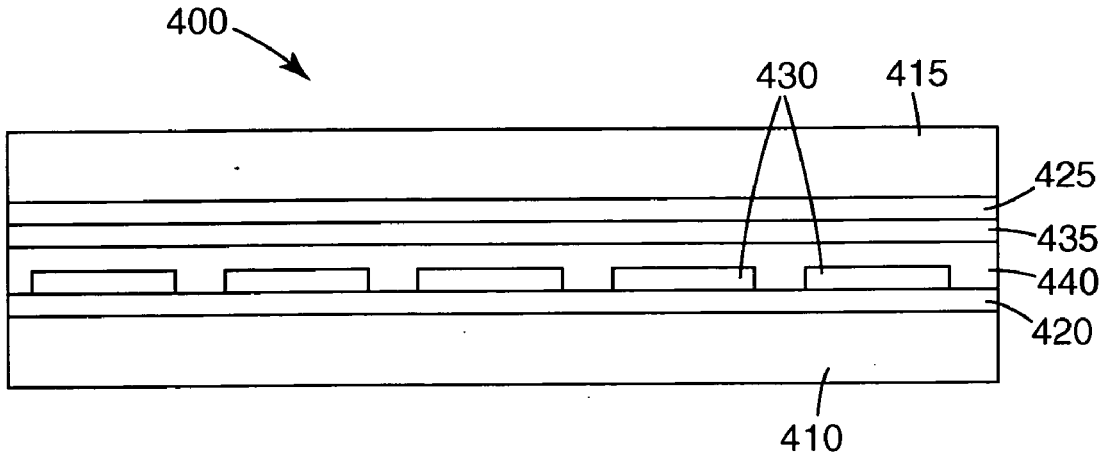
400
430
415
425
435
440
420
410

*Fig. 4*

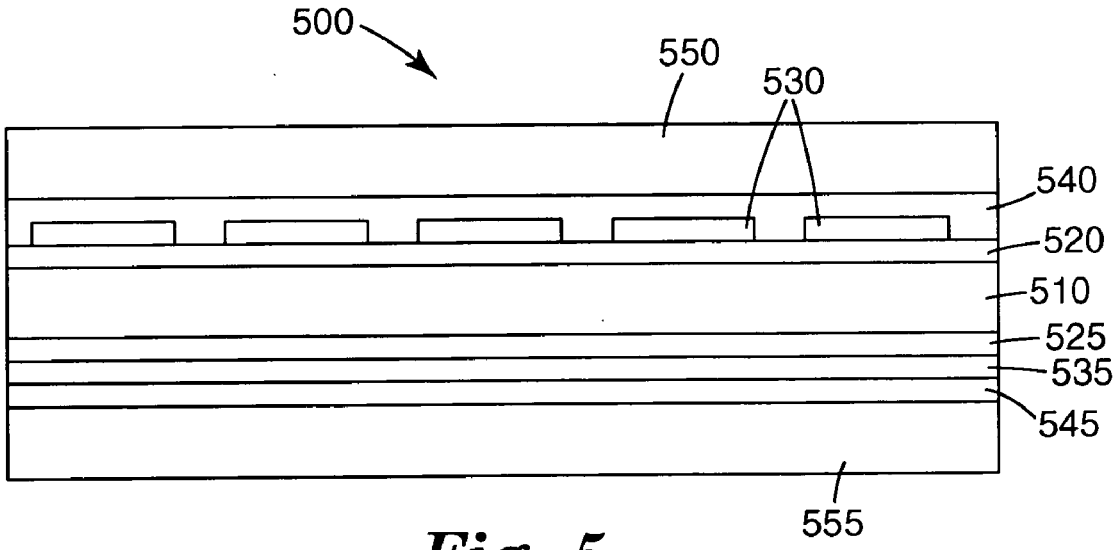
500
550
530
540
520
510
525
535
545
555

*Fig. 5*