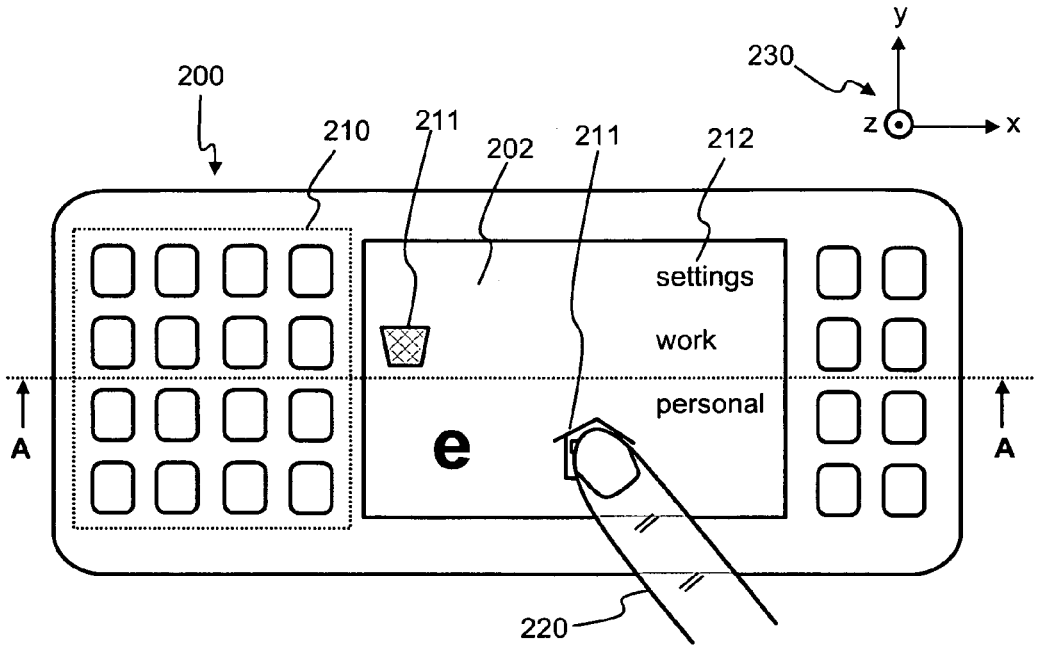
200
210
211
202
211
212
230
y
z
x
settings
work
personal
e
A
A
220

Fig. 2a

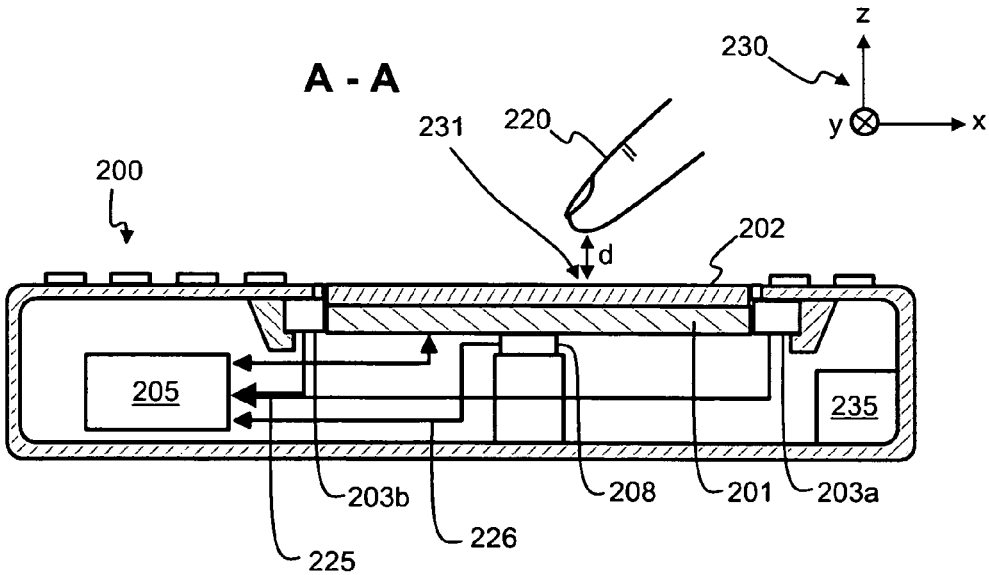
A - A
230
z
y
x
231
220
200
202
d
205
235
203b
208
201
203a
226
225

Fig. 2b