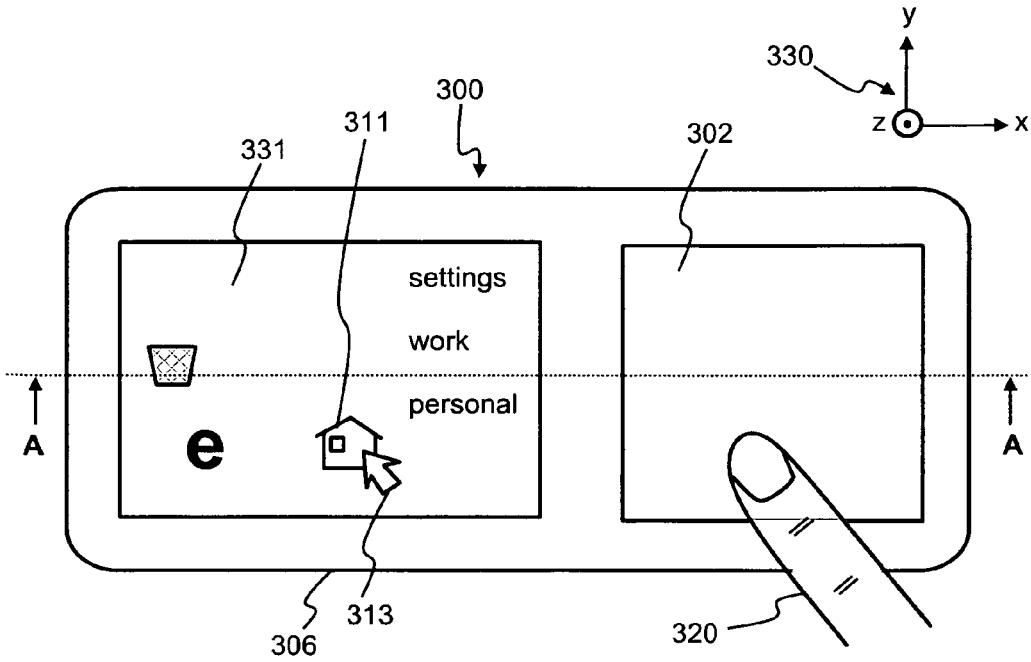
y
330
z
x
300
311
331
302
settings
work
personal
A
e
A
306
313
320

Fig. 3a

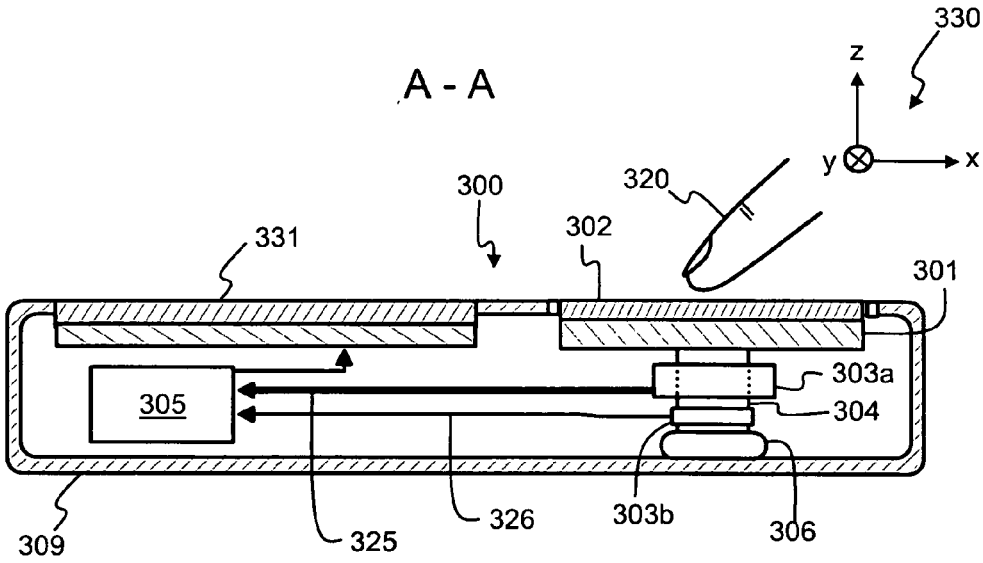
330
A - A
z
y
x
320
300
302
331
301
303a
305
304
309
325
326
303b
306

Fig. 3b