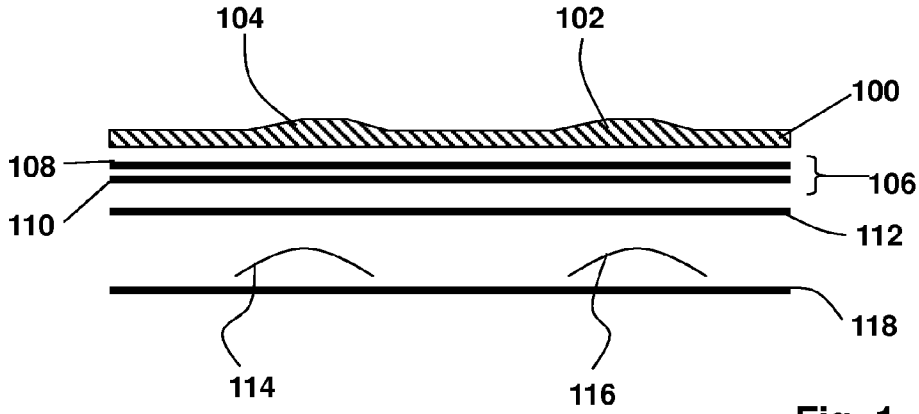
104
102
100
108
106
110
112
118
114
116

Fig. 1

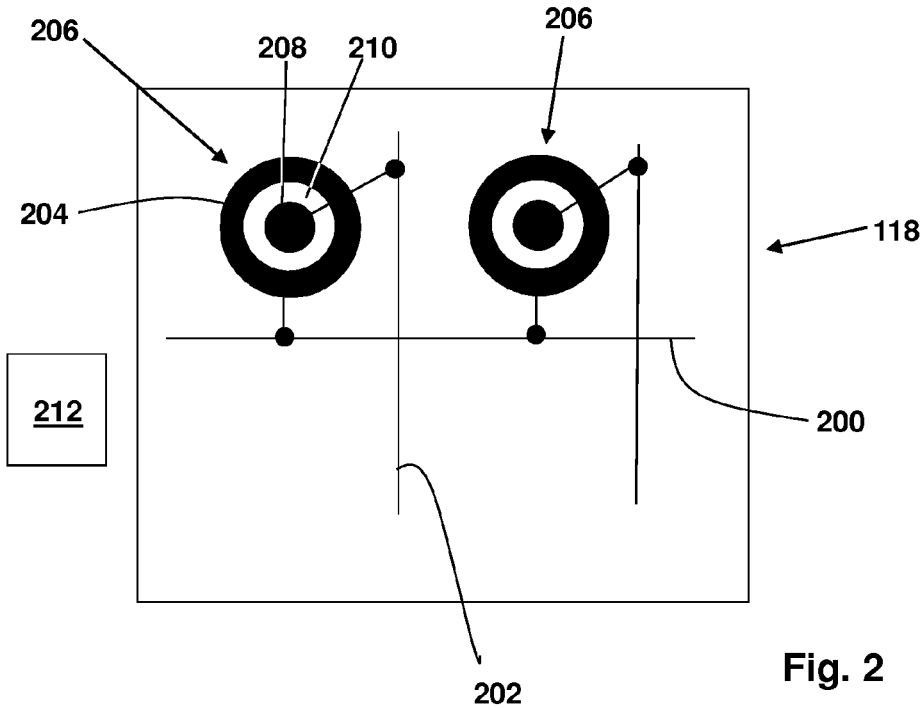
206
208
210
206
204
118
212
200
202

Fig. 2