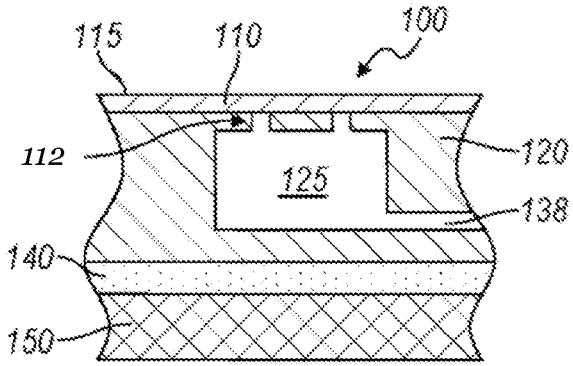

FIG. 24A

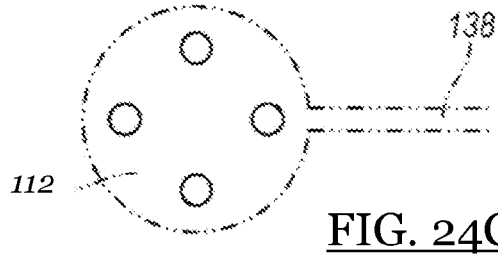

FIG. 24C

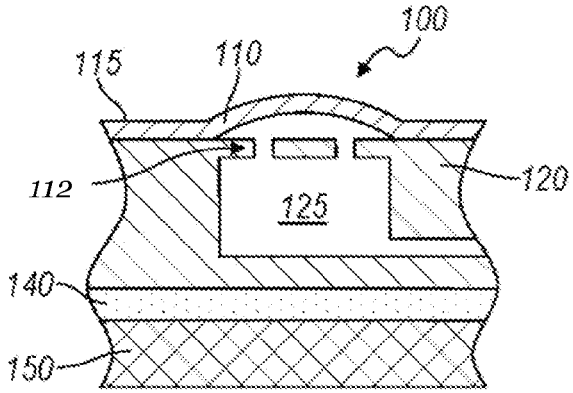

FIG. 24B

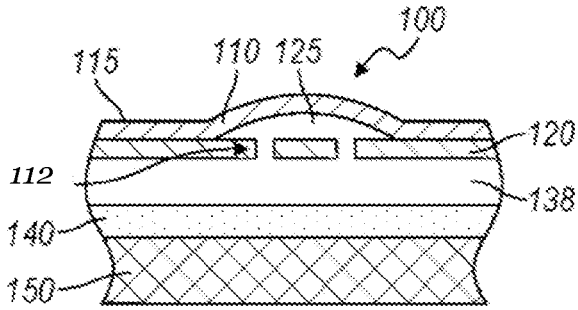

FIG. 24D