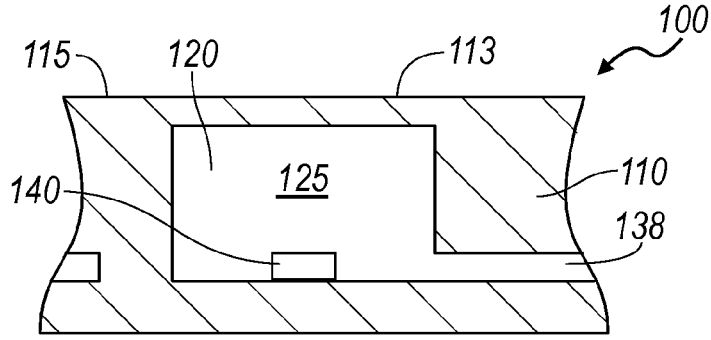


FIG. 2A

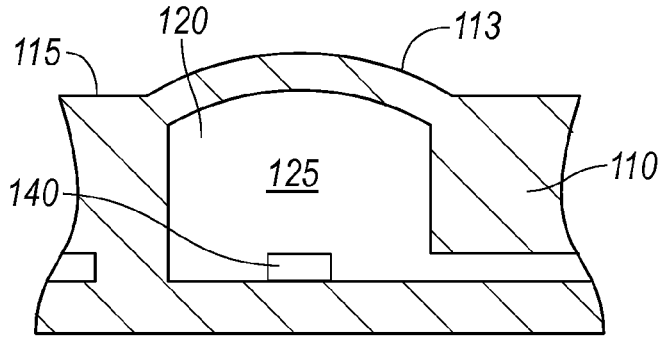


FIG. 2B

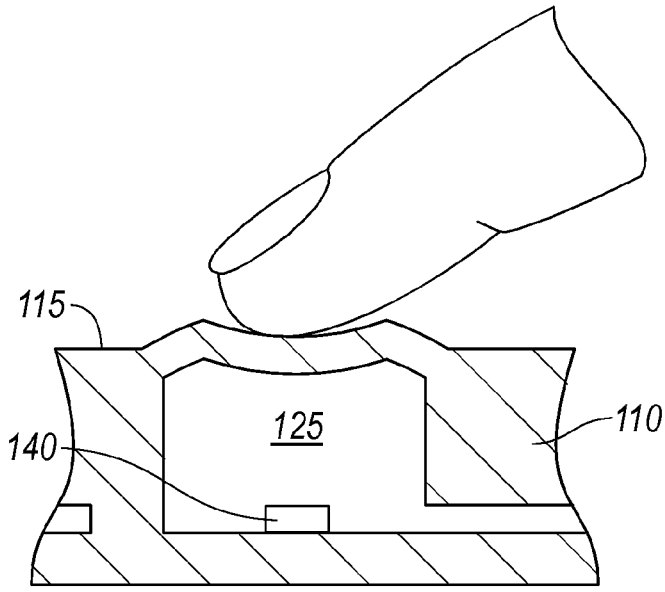


FIG. 2C