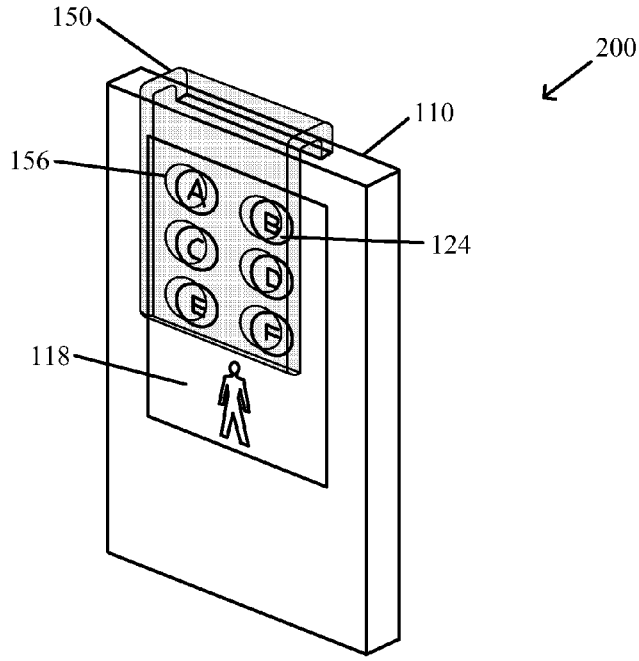
150
200
110
156
A
B
C
D
E
F
124
118

FIG. 2A

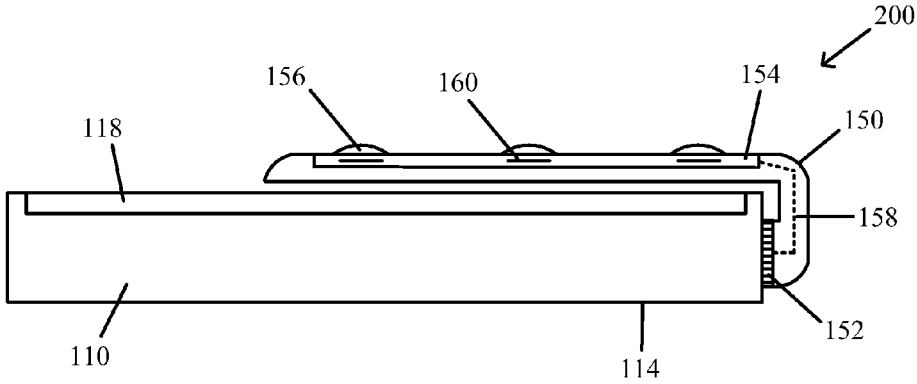
200
156
160
154
150
118
158
152
110
114

FIG. 2B