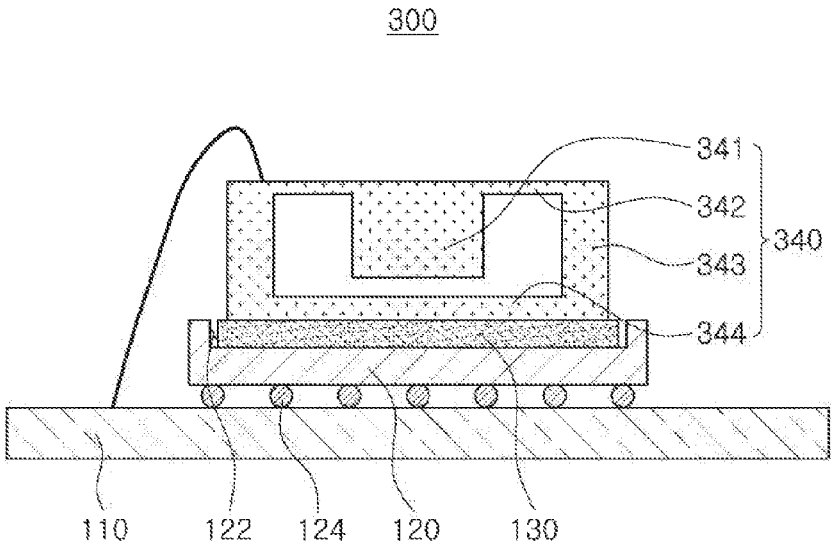
300
341
342
343
340
344
110
122
124
120
130

FIG. 5

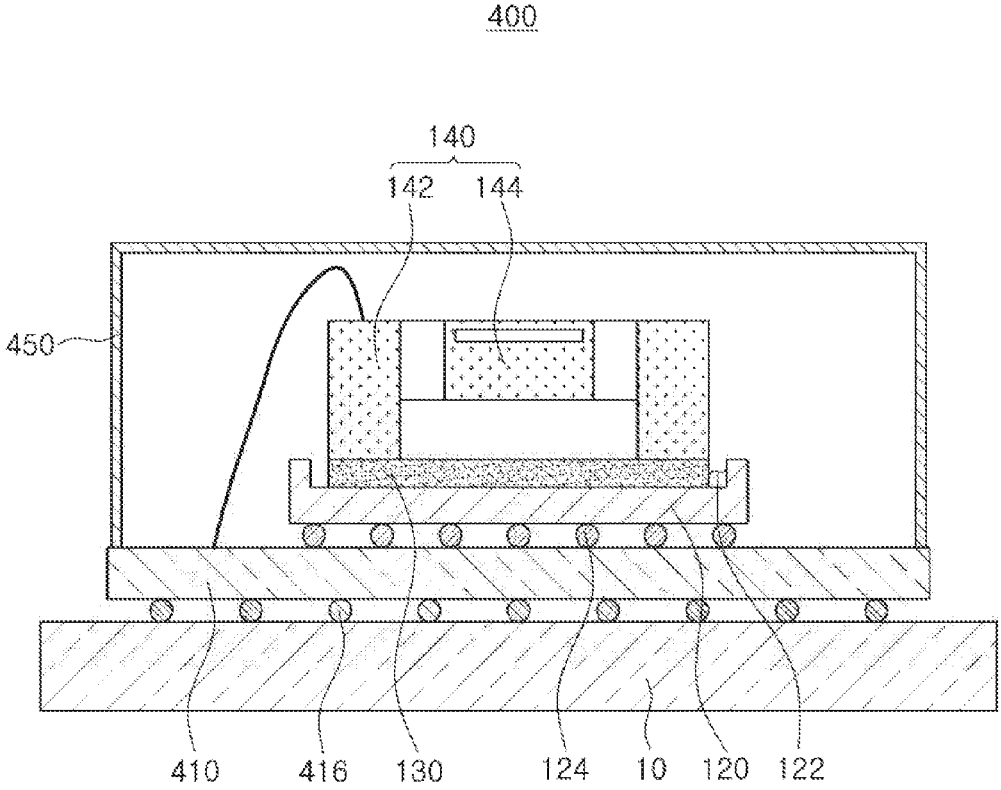
400
140
142
144
450
410
416
130
124
10
120
122

FIG. 6