FIG. 1

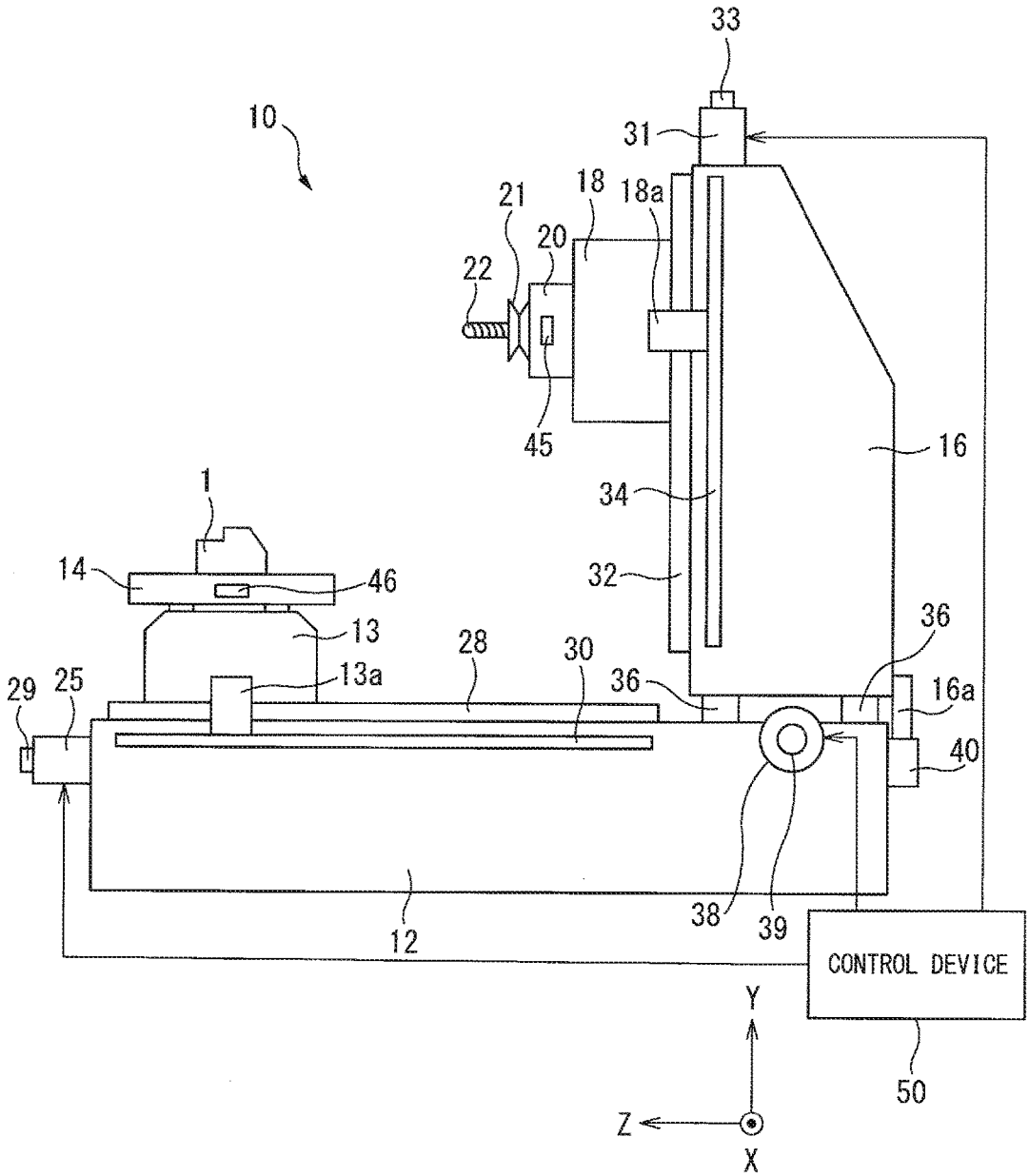
33
10
31
18
18a
21
20
22
45
16
1
34
14
46
32
13
36
28
30
29
25
13a
36
16a
40
38
39
12
CONTROL DEVICE
Y
50
Z
X