FIG. 1

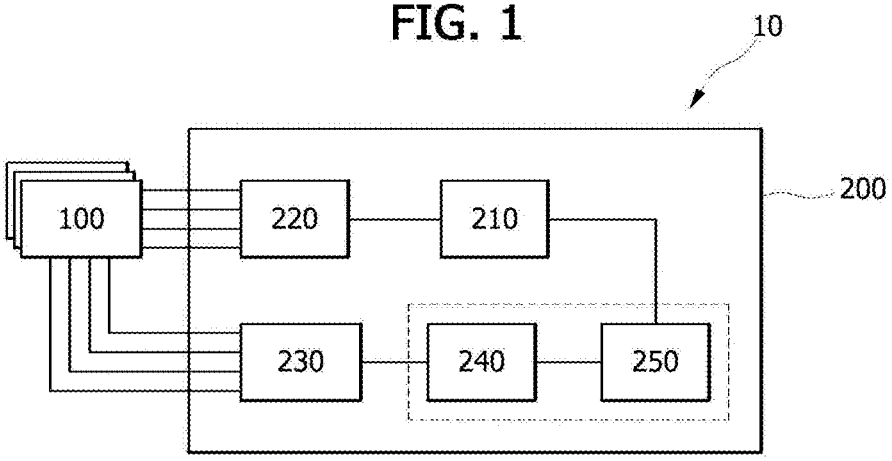
10
200
100
220
210
230
240
250

FIG. 2

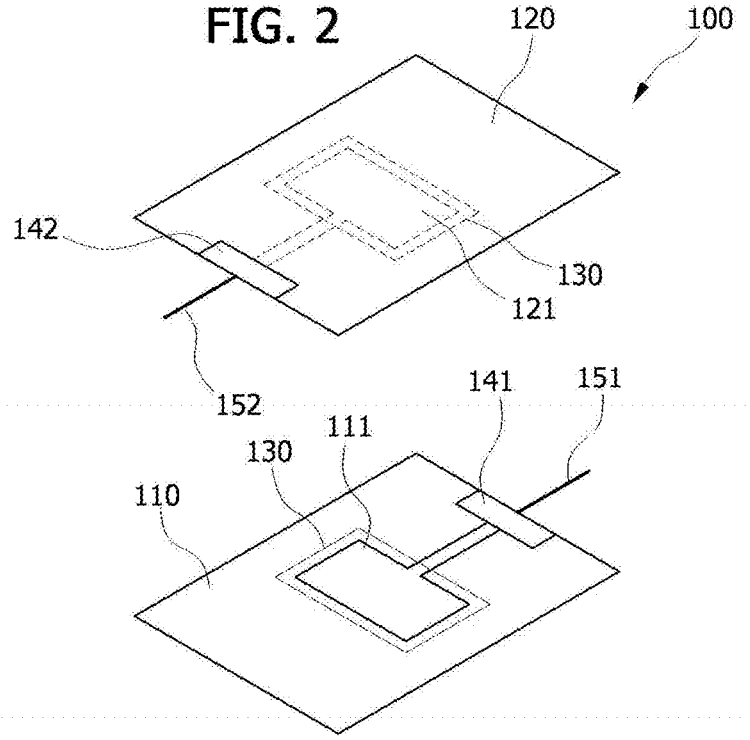
120
100
142
130
121
152
141
151
111
130
110