FIG. 1

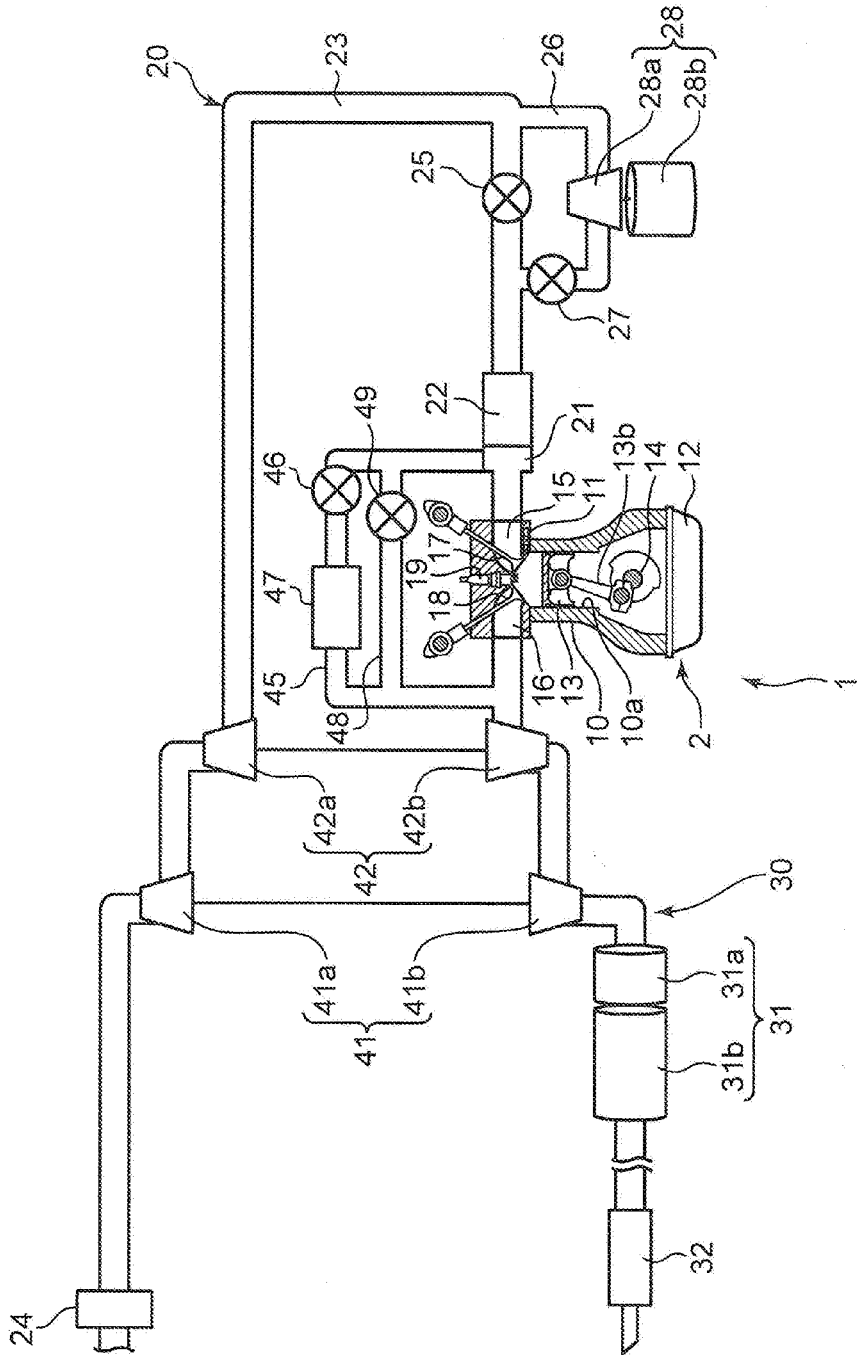
20
23
26
28
28a
28b
25
27
22
21
49
46
47
45
48
15
11
13b
14
12
17
19
18
16
13
10
10a
2
1
42a
42b
42
30
41a
41b
41
31a
31
31b
32
24