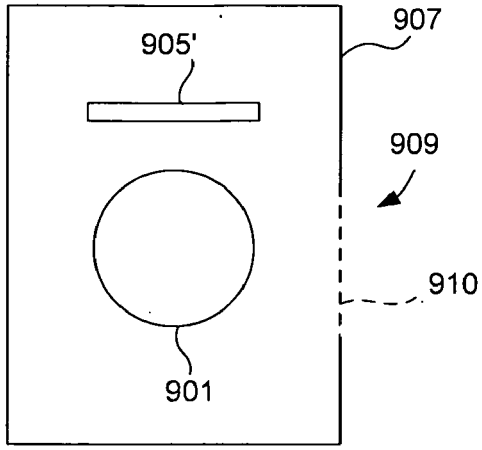

FIG. 9C

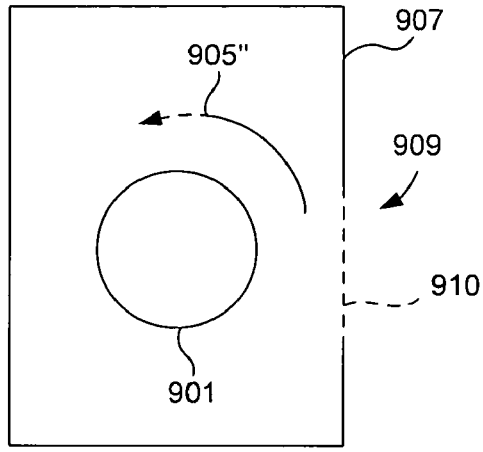

FIG. 9D

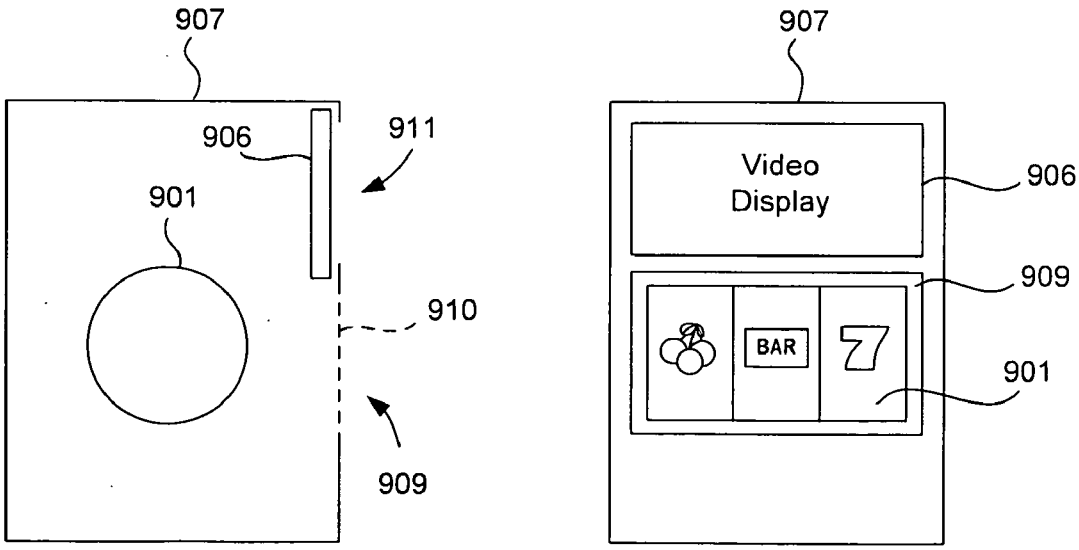

FIG. 9E