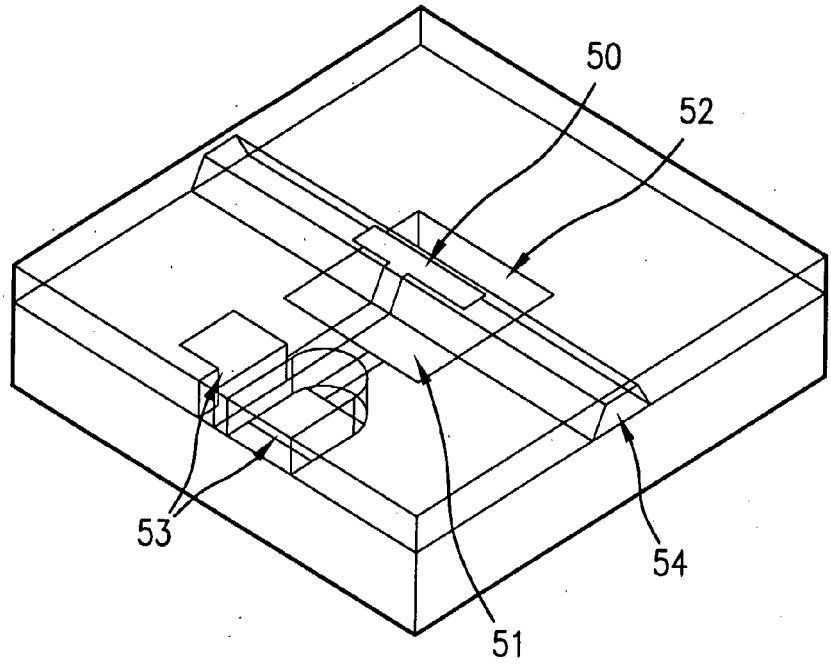

FIG.12A

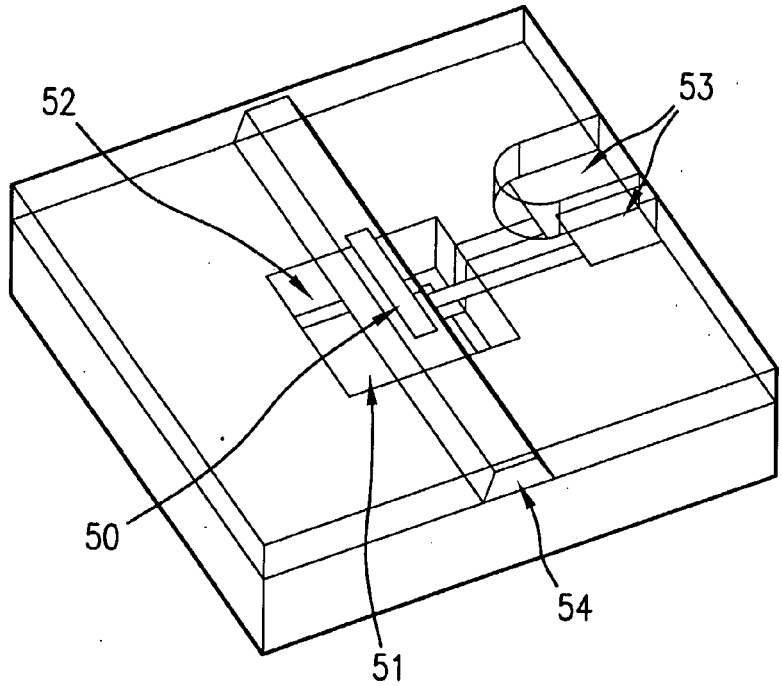

FIG.12B