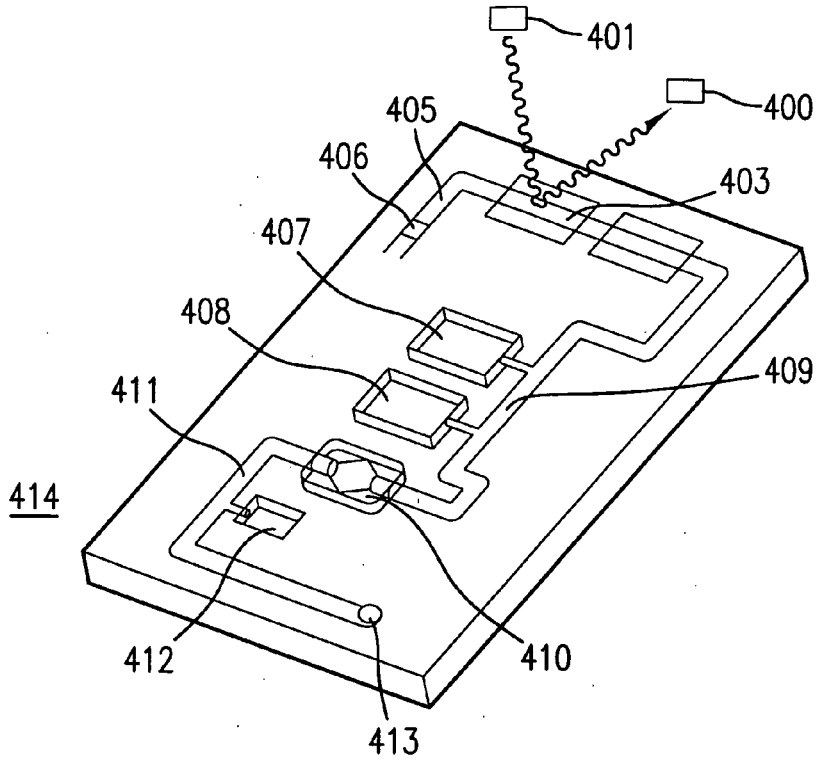

FIG.17A

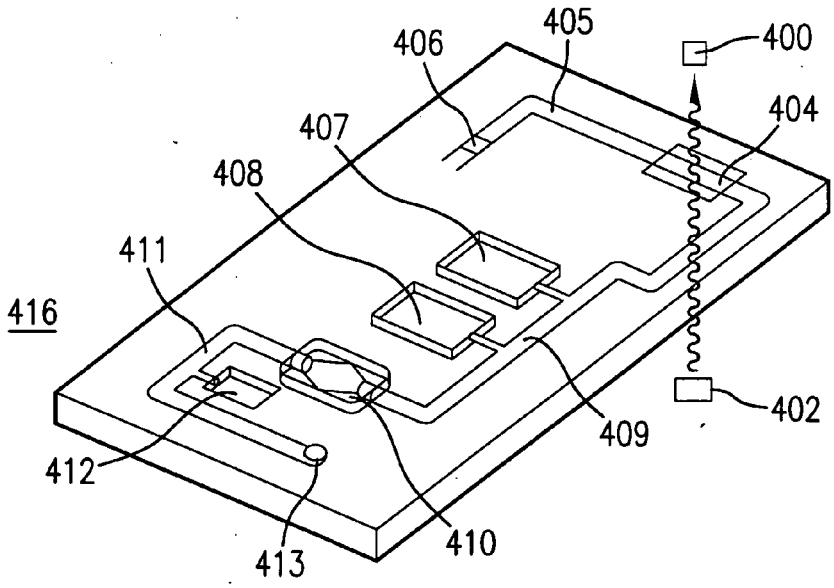

FIG.17B