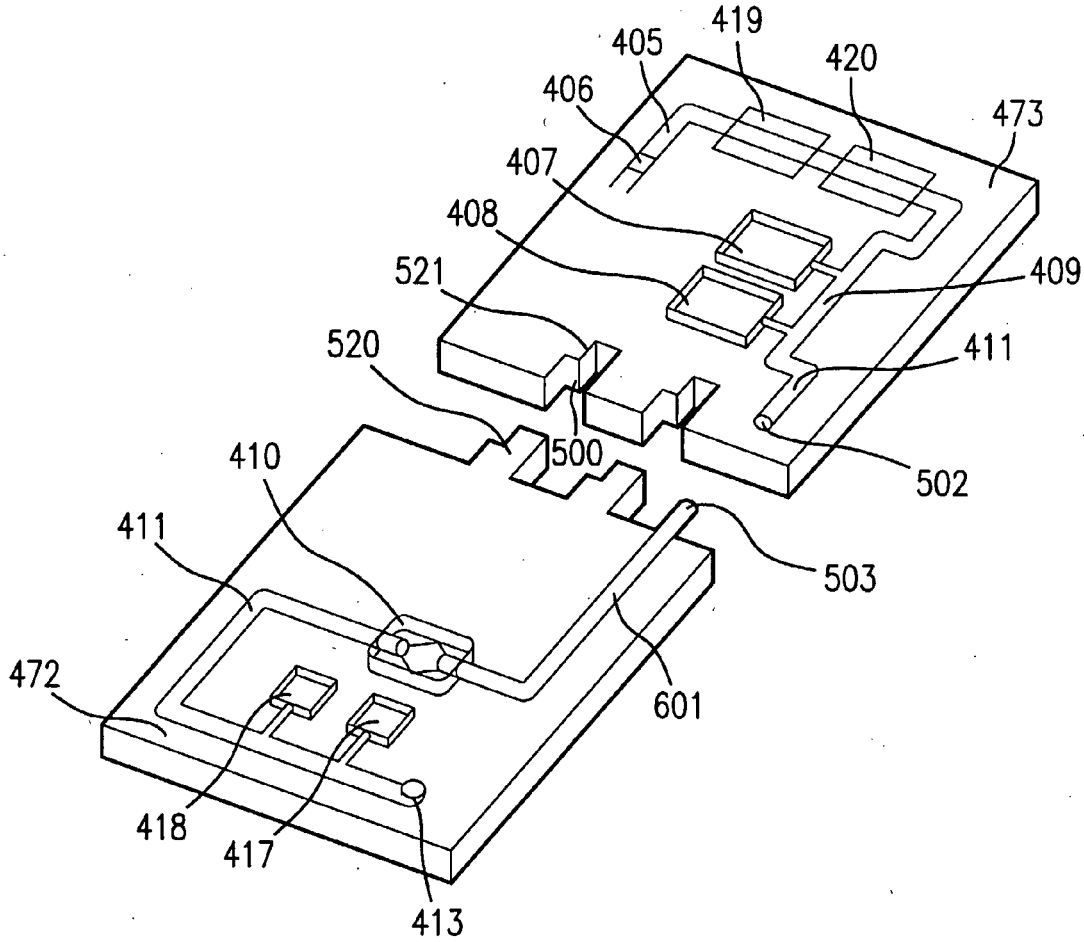
419
405
420
406
473
407
408
409
521
411
520
500
502
410
411
503
472
601
418
417
413

FIG.20