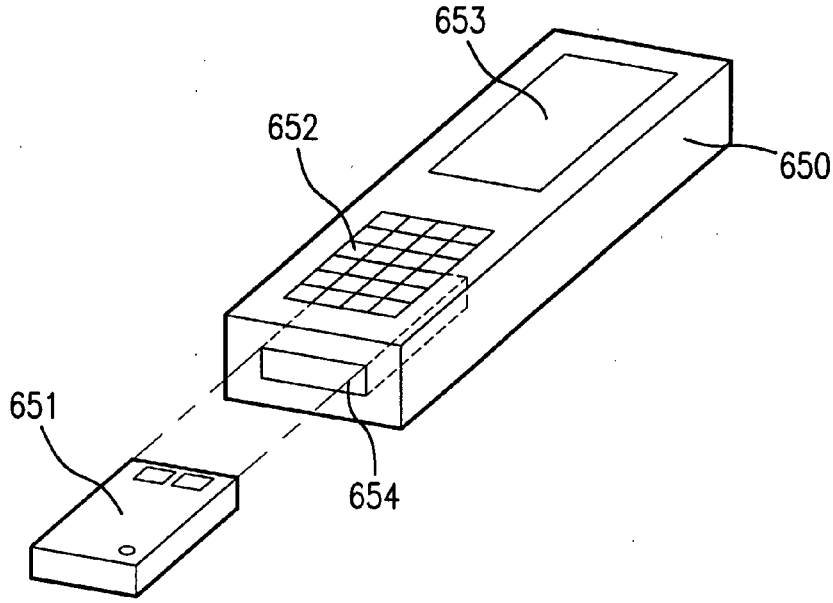


FIG.21A

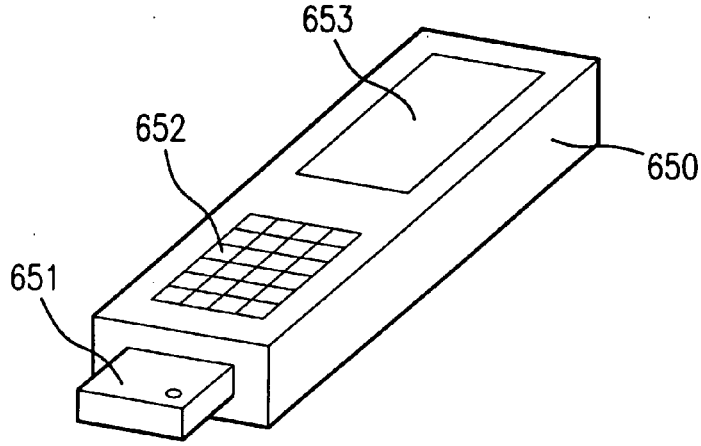


FIG.21B