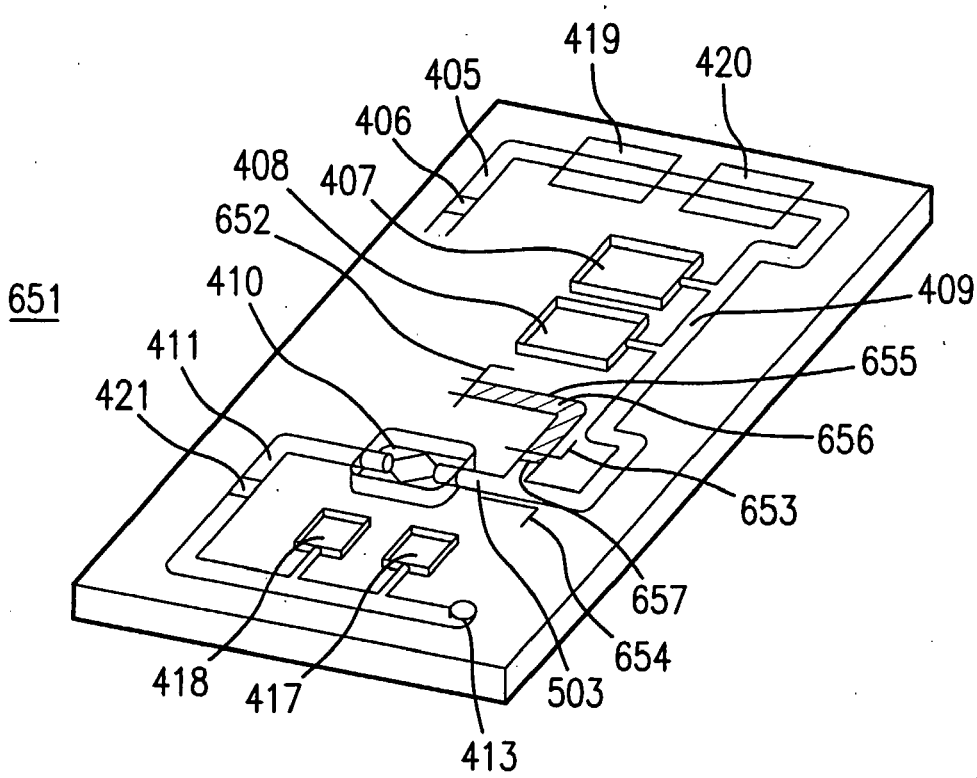
419
420
405
406
408
407
652
651
410
409
411
655
421
656
653
657
654
418
417
503
413

FIG.24