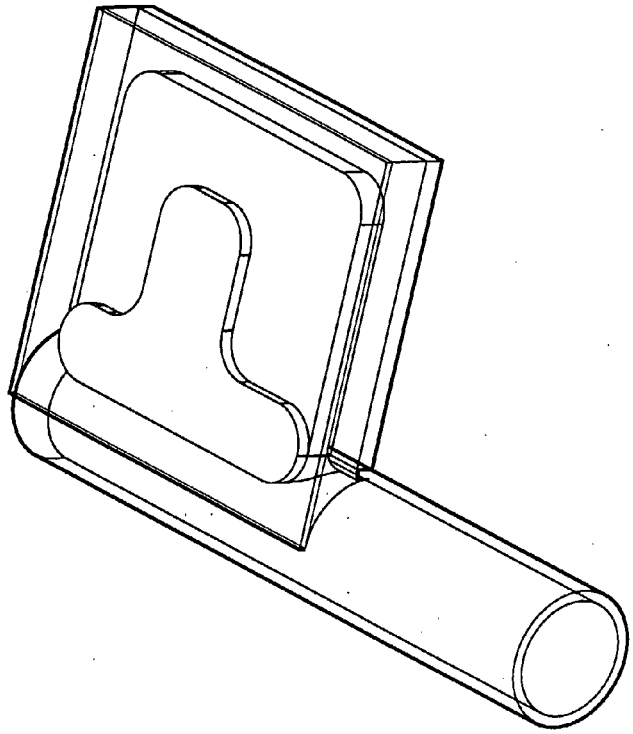

FIG.28B

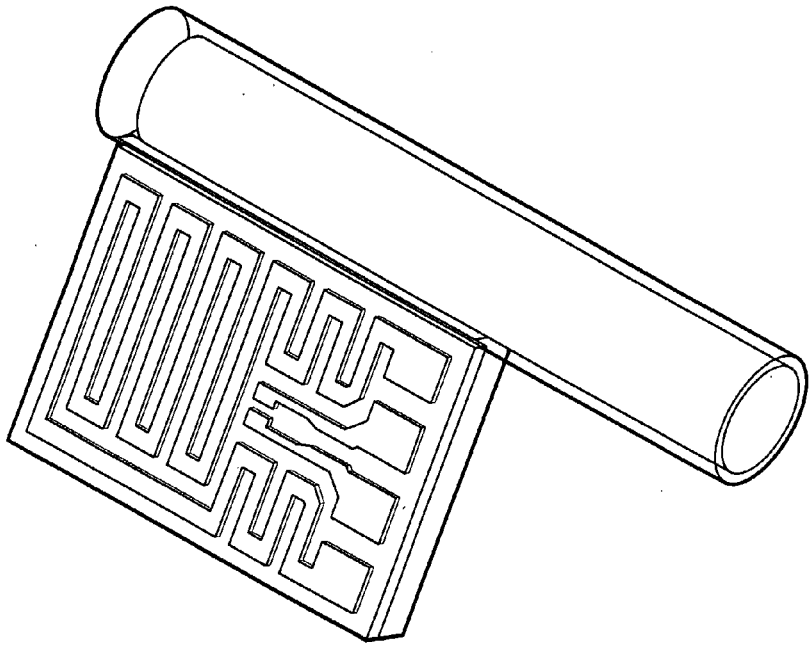

FIG.28A