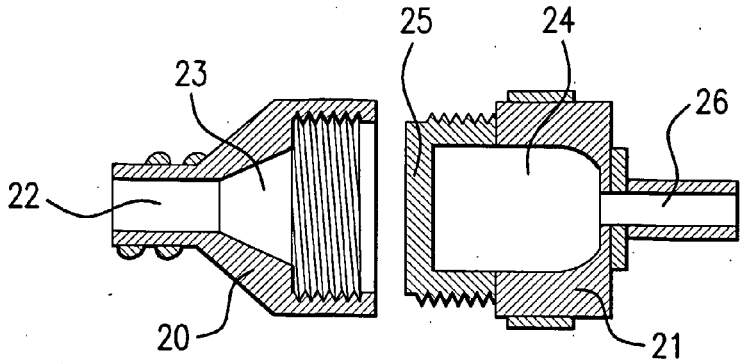

FIG.4A

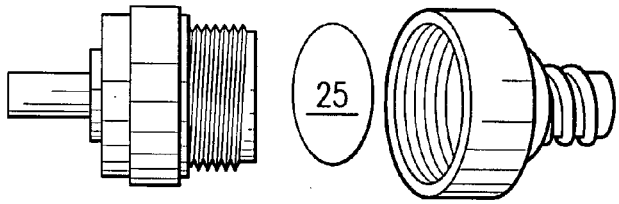

FIG.4B

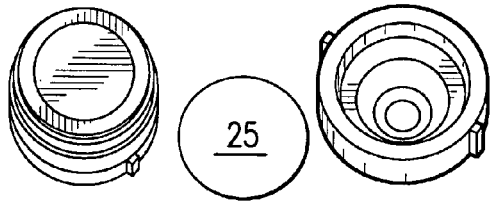

FIG.4C

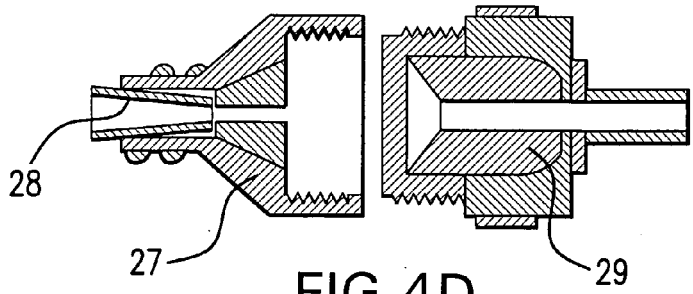

FIG.4D