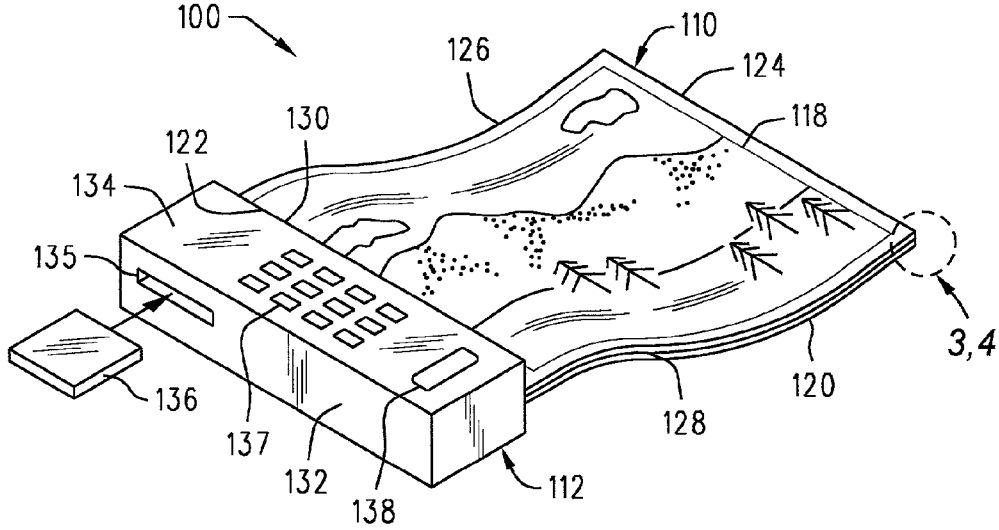
100
110
126
124
118
130
122
134
135
136
137
132
138
112
128
120
3,4

FIG. 1

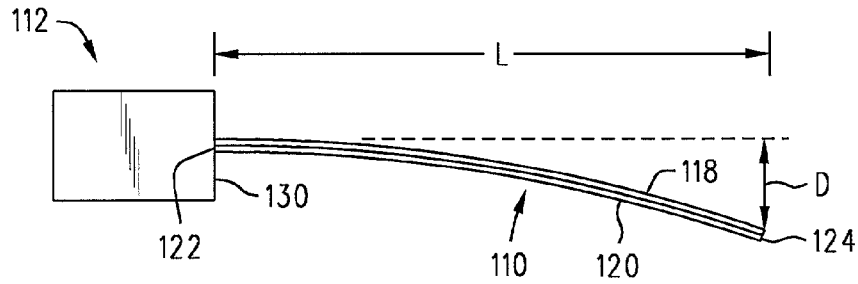
112
L
118
D
130
122
110
120
124

FIG. 2