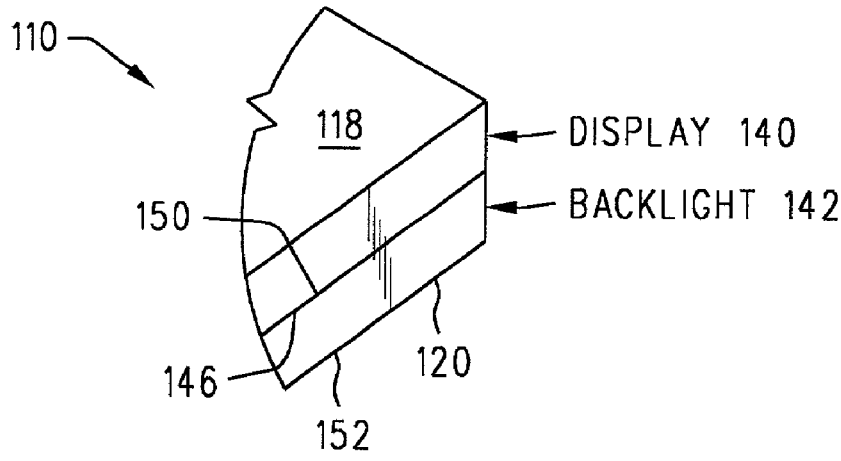
110
118
DISPLAY 140
BACKLIGHT 142
150
146
120
152

FIG. 3

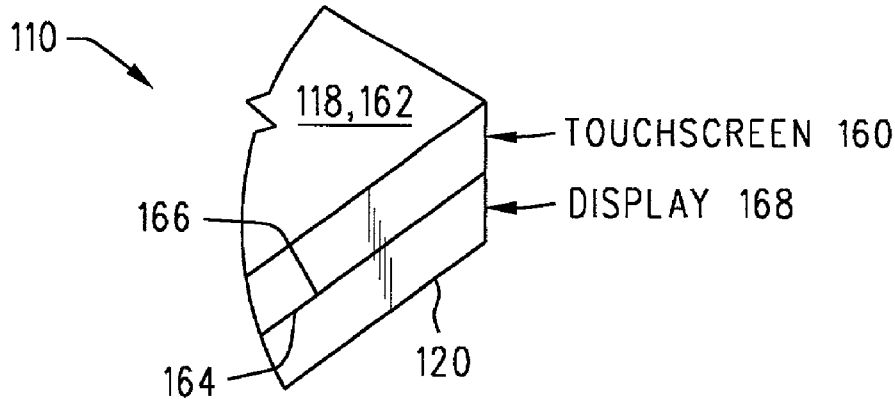
110
118,162
TOUCHSCREEN 160
DISPLAY 168
166
164
120

FIG. 4